AERATEURS

Belgique FR I 2018

RENSON®
Creating healthy spaces

NOTRE **MISSION**

Creating healthy spaces

Paul Renson

"Renson® est spécialisé en ventilation, protection solaire et outdoor. Fort d'une expérience qui remonte à 1909, et d'une équipe soudée d'environ 900 collaborateurs, nous développons des systèmes et des solutions qui ont pour but de réaliser un environnement de vie et de travail sain et confortable pour l'usager tout en tenant compte des exigences éco-énergétiques et de l'utilisation de sources d'énergie renouvelables. Nous concevons des produits et des systèmes innovants et proposons des solutions globales pour faire de chaque habitation un lieu de vie sain et confortable."

"Nous n'oublions pas l'importance de l'esthétique d'un bâtiment. Nos systèmes de ventilation et de protection solaire sont quasi invisibles. Les toitures de terrasse et les ventelles en aluminium apportent par contre un accent particulier à l'architecture et offrent une plus-value esthétique. A l'intérieur nous veillons également à l'intégration invisible des portes, sans encadrement ni charnières apparents."

Découvrez comment les produits de Renson® peuvent améliorer le confort de vie au sein d'un design résolument contemporain.

"Nous développons non seulement des produits et des systèmes innovants mais pensons également à la valeur esthétique de chaque bâtiment."

SOMMAIRE

APERÇU 10

INTRODUCTION

Pourquoi ventiler ? 4
Législation de ventilation 6
Technologie i-Flux® 8

PRODUITS

AERATEURS A CLAPET AU-DESSUS DU CHASSIS
Rupture de pont thermique
Invisivent® EVO 14
Invisivent® EVO HF 16
Rupture de pont thermique et affaiblissement acoustique
Invisivent® EVO AK 18
Invisivent® EVO AK Basic 19
Invisivent® EVO AK High 20
Invisivent® EVO AK Ultra 21
Invisivent® EVO AK Extreme 22
Invisivent® EVO HR 24
Invisivent® EVO HR Basic 25
Invisivent® EVO HR High 26
Invisivent® EVO HR Ultra 27
AKR33-module 28
Invisivent® EVO UT 30
Invisivent® EVO options 32

AERATEURS A CLAPET SUR VITRAGE (OU SUR TRAVERSE)
Rupture de pont thermique
AR75 36
AR90 38
THK90 40
THM90 EVO / THM90PB EVO / THM90TR EVO 42
AR60 44
TC60 46
Rupture de pont thermique et affaiblissement acoustique
Sonovent® 48
Sonovent® Compact 52
Sonovent® I 54
Sonovent® D 56

AERATEURS A CLAPET POUR VERANDAS
Oxyvent® 60

AERATEUR POUR FENETRE EN TOITURE
VELUX® 64

AERATEUR A CLAPET POUR CAISSON DE VOLET ROULANT
Transivent® 68

AERATEURS A COULISSE
THL100 – THL100V 72
T67 – T100 – T130 – T150 74

VENTILATION ET PROTECTION SOLAIRE AU-DESSUS DU CHASSIS
Fixvent® Mono AK EVO 78
Fixvent® Mono UT EVO 82

SYSTEME DE VENTILATION AVEC RECUPERATION DE CHALEUR
Endura® Twist 88

EPILOGUE

Information complémentaire 94

APERCU – VALEURS TECHNIQUES

	Page	Débit q1 sous 2 Pa (m³/h/m)	Débit q1 sous 10 Pa (m³/h/m)	L0 2 Pa	L0 10 Pa	Débit Q sous 2 Pa (m³/h/m)	Débit Q sous 10 Pa (m³/h/m)	Affaiblissement acoustique $D_{n,e,w}$ (C;C_{tr}) en position ouverte (dB)	Affaiblissement acoustique $D_{n,e,w}$ (C;C_{tr}) en position fermée (dB)	Classe d'auto-régulation	i-Flux®
Aérateurs à clapet au-dessus du châssis											
INVISIVENT® EVO	14	53,0	53,0	0,10	0,11	51,3	47,1	27 (-1;-1)	49 (-2;-4)	P3	Oui
INVISIVENT® EVO HF	16	67,0	60,0	0,08	0,09	66,6	59,2	28 (-1;-2)	49 (-2;-4)	P3	Oui
INVISIVENT® EVO AK Basic	19	58,0	56,0	0,04	0,01	57,2	64,4	34 (0;-1)	57 (-1;-4)	P3	Oui
INVISIVENT® EVO AK High	20	44,0	43,0	0,06	0,03	41,7	50,4	39 (0;-1)	62 (-2;-6)	P3	Oui
INVISIVENT® EVO AK Ultra	21	34,2	21,6	0,07	-0,17	32,8	29,0	42 (0;-2)	64 (-1;-4)	P3	Oui
INVISIVENT® EVO AK Extreme	23	11,0	24,0	0,07	0,04	9,9	23,1	48 (0;-2)	64 (-4;-11)	P0	Non
INVISIVENT® EVO HR Basic	25	58,0	56,0	0,04	0,01	57,2	64,4	34 (0;-1)	57 (-1;-4)	P3	Oui
INVISIVENT® EVO HR High	26	44,0	43,0	0,06	0,03	41,7	50,4	39 (0;-1)	62 (-2;-6)	P3	Oui
INVISIVENT® EVO HR Ultra	27	34,2	21,6	0,07	-0,17	32,8	29,0	42 (0;-2)	64 (-1;-4)	P3	Oui
INVISIVENT® EVO AKR33-module	28	49,7	38,9	0,07	0,07	46,6	41,9	33 (-1;-2)	49 (-2;-4)	P3	Oui
INVISIVENT® EVO UT	30	46,0	116,0	0,07	0,04	44,2	110,7	39 (0;-1)	62 (-2;-6)	à p.d. 10 Pa	Oui
Aérateurs à clapet sur vitrage (ou sur traverse)											
AR75 Small	36	56,0	64,0	0,05	0,05	54,9	62,3	26 (-1;-1)	43 (-1;-1)	P4	Non
AR75 Medium	36	72,0	80,0	0,05	0,06	67,5	77,2	26 (-1;-2)	43 (-1;-1)	P4	Non
AR75 Large	36	82,0	89,0	0,05	0,05	81,3	88,4	26 (-1;-2)	43 (-1;-1)	P4	Non
AR75 XLarge	36	105,0	116,0	0,05	0,05	104,3	113,4	26 (-1;-1)	43 (-1;-1)	P4	Non
AR90	38	66,0	69,0	0,13	0,11	56,2	41,0	30 (-1;-2)	45 (-1;-3)	P3	Non
THK90	40	61,1	131,1	0,05	0,05	57,9	124,3	28 (0;-1)	44 (0;-1)	P0	Non
THM90 EVO	42	52,0	58,0	0,05	0,22	50,0	48,6	26 (0;0)	45 (-1;-1)	P3	Non
THM90PB EVO	42	52,0	58,0	0,05	0,22	50,0	48,6	26 (0;0)	45 (-1;-1)	P3	Non
THM90TR EVO	42	52,0	58,0	0,05	0,22	50,0	48,6	26 (0;0)	45 (-1;-1)	P3	Non
AR60	44	43,5	73,0	0,03	0,03	42,3	71,0	27 (0;0)	44 (0;0)	P1	Oui
TC60	46	65,5	146,5	n.c.	n.c.	62,6	140,0	28 (0;0)	42 (0;0)	P0	Non
SONOVENT® Small 10	48	51,8	57,0	0,03	0,03	50,2	55,3	46 (-1;-5)	n.c.	P3	Non
SONOVENT® Small 15	48	86,4	95,0	0,03	0,03	83,7	92,1	41 (-1;-2)	n.c.	P3	Non
SONOVENT® Small 20	48	92,9	102,2	0,03	0,03	90,0	99,0	40 (-1;-3)	n.c.	P3	Non
SONOVENT® Small 25	48	98,6	108,5	0,03	0,03	95,6	105,1	37 (-1;-3)	n.c.	P3	Non
SONOVENT® Medium 10	48	51,1	56,2	0,03	0,03	49,5	54,5	48 (-2;-6)	n.c.	P3	Non
SONOVENT® Medium 15	48	77,4	85,1	0,03	0,03	75,0	82,5	45 (-2;-6)	n.c.	P3	Non
SONOVENT® Medium 20	48	97,2	106,9	0,03	0,03	94,2	103,6	43 (0;-3)	n.c.	P3	Non
SONOVENT® Medium 25	48	99,4	109,3	0,03	0,03	96,3	105,9	39 (-1;-4)	n.c.	P3	Non
SONOVENT® Large 10	48	47,2	51,9	0,03	0,03	45,7	50,3	50 (-2;-6)	n.c.	P3	Non
SONOVENT® Large 15	48	74,5	82,0	0,03	0,03	72,2	79,4	49 (-2;-7)	n.c.	P3	Non
SONOVENT® Large 20	48	93,6	103,0	0,03	0,03	90,7	99,8	44 (-2;-6)	n.c.	P3	Non
SONOVENT® Large 25	48	97,6	107,3	0,03	0,03	94,5	104,0	41 (-2;-6)	n.c.	P3	Non
SONOVENT® XLarge 10	48	42,1	46,3	0,03	0,03	40,8	44,9	56 (-2;-6)	n.c.	P3	Non
SONOVENT® XLarge 15	48	63,0	69,3	0,03	0,03	61,0	67,2	53 (-2;-6)	n.c.	P3	Non
SONOVENT® XLarge 20	48	90,7	99,8	0,03	0,03	87,9	96,7	46 (-2;-6)	n.c.	P3	Non
SONOVENT® XLarge 25	48	95,4	104,9	0,03	0,03	92,4	101,7	45 (-2;-6)	n.c.	P3	Non
SONOVENT® Compact 10	52	59,9	63,4	0,03	0,03	58,9	62,3	36 (0;-1)	n.c.	P3	Non
SONOVENT® Compact 13	52	68,9	68,9	0,03	0,03	67,7	67,7	35 (0;-1)	n.c.	P3	Non
SONOVENT® Compact 15	52	72,7	68,1	0,03	0,03	71,5	67,0	33 (0;-1)	n.c.	P3	Non
SONOVENT® I Small	54	n.d.	n.d.	n.d.	n.d.	173,5	388,0	32 (-1;-3)	44 (-1;-4)	P0	Non
SONOVENT® I Medium	54	n.d.	n.d.	n.d.	n.d.	175,3	385,7	33 (-1;-3)	48 (-1;-5)	P0	Non
SONOVENT® I Large	54	n.d.	n.d.	n.d.	n.d.	172,8	386,4	35 (-1;-4)	49 (-2;-5)	P0	Non
SONOVENT® I XLarge	54	n.d.	n.d.	n.d.	n.d.	172,8	386,4	36 (-1;-4)	49 (-1;-5)	P0	Non
SONOVENT® D Small170	56	104,0	114,4	0,03	0,03	100,8	110,9	37 (-1;-3) dB	n.c.	P3	Non
SONOVENT® D Medium 210	56	104,0	114,4	0,03	0,03	100,8	110,9	39 (-1;-4) dB	n.c.	P3	Non
SONOVENT® D Large 250	56	104,0	114,4	0,03	0,03	100,8	110,9	41 (-2;-6) dB	n.c.	P3	Non
Aérateur à clapet pour vérandas											
Oxyvent®	60	68,1	152,3	0,03	0,02	60,2	134,7	27 (-1;-2)	40 (0;-2)	P0	Non
Aérateur à clapet pour caisson de volet roulant											
Transivent®	68	57,3	70,5	0,07	0,07	54,6	72,4	28 (-1;-2)	44 (-1;-2)	P3	Oui
Aérateurs à coulisse											
THL100	52	76,8	171,3	0,13	0,13	67,2	149,9	22 (0;0)	42 (-1;-2)	P0	Non
THL100V	52	n.d.	n.d.	n.d.	n.d.	51,3	115,5	22 (0;0)	42 (-1;-2)	P0	Non
T67	74	n.c.	n.c.	n.c.	n.c.	45,7	106,5	n.c.	n.c.	P0	Non
T100	74	n.c.	n.c.	n.c.	n.c.	70,3	162,2	n.c.	n.c.	P0	Non
T130	74	n.c.	n.c.	n.c.	n.c.	99,8	230,9	n.c.	n.c.	P0	Non
T150	74	n.c.	n.c.	n.c.	n.c.	114,8	272,0	n.c.	n.c.	P0	Non
Ventilation et protection solaire au-dessus du châssis											
Fixvent® Mono AK EVO	78	Voir valeurs techniques en page 79									
Fixvent® Mono UT EVO	82	Voir valeurs techniques en page 83									
Endura® Twist	88	Voir valeurs techniques en page 89									

** ne convient pas pour montage sur traverse*
*** autres épaisseurs sur demande*
**** 2000 mm montage sur vitrage / 2500 mm montage entre traverses*
p.a. : pas applicable · n.c. : non connu · n.d. : non disponible

	Possibilité de réglage	Valeur U (W/m²K)	Etanchéité à l'eau en position fermée (Pa)	Etanchéité à l'eau en position ouverte (Pa)	Déduction de vitrage (mm)	Epaisseur de vit rage (mm)	Finition	Longueur maximum (mm)
	6 positions	2,8	650	50	0	p.a.	E6/EV1 / RAL / bicolore	6000
	5 positions	2,8	900	150	0	p.a.	E6/EV1 / RAL / bicolore	6000
	5 positions	2,0	900	150	0	p.a.	E6/EV1 / RAL / bicolore	6000
	5 positions	2,2	900	150	0	p.a.	E6/EV1 / RAL / bicolore	6000
	5 positions	2,2	900	150	0	p.a.	E6/EV1 / RAL / bicolore	6000
	5 positions	1,7	900	150	0	p.a.	E6/EV1 / RAL / bicolore	6000
	16 positions	2,0	1200	250	0	p.a.	E6/EV1 / RAL / bicolore	6000
	16 positions	2,2	1200	250	0	p.a.	E6/EV1 / RAL / bicolore	6000
	16 positions	2,2	1200	250	0	p.a.	E6/EV1 / RAL / bicolore	6000
	6 positions	3,6	650	50	0	p.a.	E6/EV1 / RAL / bicolore	6000
	5 positions	2,2	900	150	0	p.a.	E6/EV1 / RAL / bicolore	6000
	Réglable en continu	3,0	650	50	75/77	20/24/28/32/36*/40*/44*	E6/EV1 / RAL / bicolore	2500
	Réglable en continu	3,0	650	50	75/77	20/24/28/32/36*/40*/44*	E6/EV1 / RAL / bicolore	2500
	Réglable en continu	3,0	650	50	75/77	20/24/28/32/36*/40*/44*	E6/EV1 / RAL / bicolore	2500
	Réglable en continu	3,0	650	50	75/77	20/24/28/32/36*	E6/EV1 / RAL / bicolore	2500
	5 positions	3,9	650	100	90	20/24/28	E6/EV1 / RAL / bicolore	2500 (2000 mm pour commande motorisée)
	5 positions	3,9	650	50	90	20/24/28	E6/EV1 / RAL / bicolore	2500 (2000 mm pour commande motorisée)
	5 positions	3,8	650	100	90	20/24/28/33	E6/EV1 / RAL / bicolore	2500 (2000 mm pour commande motorisée)
	5 positions	3,8	650	100	90	20/24/28	E6/EV1 / RAL / bicolore	2500 (2000 mm pour commande motorisée)
	5 positions	3,8	650	100	90	20/24	E6/EV1 / RAL / bicolore	2500 (2000 mm pour commande motorisée)
	5 positions	4,5	650	100	60	20/24/28	E6/EV1 / RAL / bicolore	2500
	Réglable en continu	3,3	650	10	60	20/24/28	E6/EV1 / RAL / bicolore	2500
	Réglable en continu	4,5	650	50	130/135	20/24/28/32**	RAL / bicolore	2000/2500***
	Réglable en continu	4,5	650	50	130/135	20/24/28/32**	RAL / bicolore	2000/2500***
	Réglable en continu	4,5	650	50	130/135	20/24/28/32**	RAL / bicolore	2000/2500***
	Réglable en continu	4,5	650	50	130/135	20/24/28/32**	RAL / bicolore	2000/2500***
	Réglable en continu	4,6	650	50	130/135	20/24/28/32**	RAL / bicolore	2000/2500***
	Réglable en continu	4,6	650	50	130/135	20/24/28/32**	RAL / bicolore	2000/2500***
	Réglable en continu	4,6	650	50	130/135	20/24/28/32**	RAL / bicolore	2000/2500***
	Réglable en continu	4,6	650	50	130/135	20/24/28/32**	RAL / bicolore	2000/2500***
	Réglable en continu	4,6	650	50	130/135	20/24/28/32**	RAL / bicolore	2000/2500***
	Réglable en continu	4,6	650	50	130/135	20/24/28/32**	RAL / bicolore	2000/2500***
	Réglable en continu	4,6	650	50	130/135	20/24/28/32**	RAL / bicolore	2000/2500***
	Réglable en continu	4,7	650	50	130/135	20/24/28/32**	RAL / bicolore	2000/2500***
	Réglable en continu	4,7	650	50	130/135	20/24/28/32**	RAL / bicolore	2000/2500***
	Réglable en continu	4,7	650	50	130/135	20/24/28/32**	RAL / bicolore	2000/2500***
	Réglable en continu	4,7	650	50	130/135	20/24/28/32**	RAL / bicolore	2000/2500***
	Réglable en continu	6,0	650	150	78	20/24/28/32/36	RAL / bicolore	2000/2500***
	Réglable en continu	6,0	650	150	78	20/24/28/32/36	RAL / bicolore	2000/2500***
	Réglable en continu	6,0	650	150	78	20/24/28/32/36	RAL / bicolore	2000/2500***
	Réglable en continu	5,2	650	50	130/135	20/24/28/32**	RAL / bicolore	2000/2500***
	Réglable en continu	5,2	650	50	130/135	20/24/28/32**	RAL / bicolore	2000/2500***
	Réglable en continu	5,2	650	50	130/135	20/24/28/32**	RAL / bicolore	2000/2500***
	Réglable en continu	5,2	650	50	130/135	20/24/28/32**	RAL / bicolore	2000/2500***
	Réglable en continu	4,5	650	100	p.a.	p.a.	RAL / bicolore	1000
	Réglable en continu	4,6	650	100	p.a.	p.a.	RAL / bicolore	1000
	Réglable en continu	4,6	650	100	p.a.	p.a.	RAL / bicolore	1000
	Réglable en continu	2,8	650	50	210	28 - 86 (par pas de 2 mm)	RAL / bicolore	1500
	5 positions	3,0	650	150	p.a.	p.a.	E6/EV1 / RAL	2200 (1500 mm pour commande avec cordelette)
	Réglable en continu	3,9	400	n.c.	129	15*/20/24/28	E6/EV1 / RAL / bicolore	3500
	Réglable en continu	3,9	n.c.	n.c.	129	15*/20/24/28	E6/EV1 / RAL / bicolore	3500
	Réglable en continu	n.c.	n.c.	n.c.	p.a.	p.a.	RAL / bicolore	3500
	Réglable en continu	n.c.	n.c.	n.c.	p.a.	p.a.	RAL / bicolore	3500
	Réglable en continu	n.c.	n.c.	n.c.	p.a.	p.a.	RAL / bicolore	3500
	Réglable en continu	n.c.	n.c.	n.c.	p.a.	p.a.	RAL / bicolore	3500
		Voir valeurs techniques en page 79						
		Voir valeurs techniques en page 83						
		Voir valeurs techniques en page 89					RAL / bicolore	6000

POURQUOI VENTILER ?

Contrairement à ce que beaucoup de personnes pensent, la qualité de l'air dans la maison est en moyenne 10 X plus polluée que celle de l'air extérieur. Cuisiner, se doucher, chauffer, nettoyer et même respirer et transpirer contribuent à la pollution de l'air intérieur. Trop d'humidité dans la maison entraîne des odeurs, de la condensation et la formation de moisissures, particulièrement dans les maisons bien isolées ou insuffisamment ventilées. A cela s'ajoute le bâtiment dont les matériaux contiennent des composés organiques volatiles (comme le formaldehyde) qui n'améliorent pas non plus la qualité de l'air intérieur.

VENTILATION : POUR VOUS COMME POUR VOTRE HABITATION !

Beaucoup de personnes pensent qu'ouvrir la fenêtre de temps à autre est suffisant, mais l'effet de cette ouverture n'est que temporaire et coûte beaucoup (trop) d'énergie. En outre, ouvrir les fenêtres entraîne d'autres problèmes comme les nuisances sonores, le risque d'effraction, l'intrusion d'insectes etc.

Une ventilation continue et contrôlée est la seule méthode efficace pour garantir un climat intérieur sain.

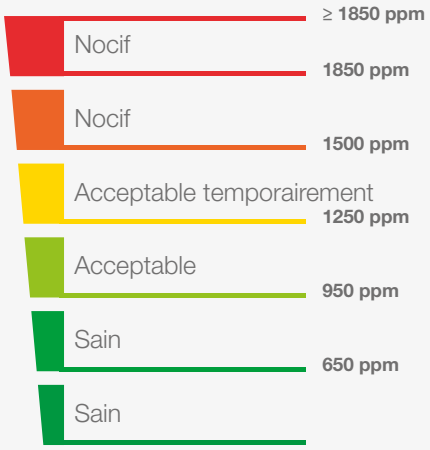

A terme un mauvais climat intérieur peut présenter des risques pour la santé des habitants. Des problèmes respiratoires, une gorge sèche, l'irritation des yeux, des maux de tête, des allergies, la perte de concentration, un manque d'énergie ou de la somnolence font partie des conséquences possibles. C'est pourquoi il est d'une importance capitale de ventiler de manière approfondie et régulière.

MONITEUR DE CO_2

La concentration de CO_2 est un indicateur important pour une bonne qualité de l'air intérieur et peut être mesurée grâce au moniteur de CO_2 de Renson. La qualité de l'air est exprimée en particules de CO_2 par million de particules d'air. (ppm = parts per million).

La valeur maximale acceptée est de 1200 ppm de CO_2. Au-delà de ces valeurs, les personnes peuvent ressentir des maux de tête, de la somnolence, ou l'irritation des muqueuses. Des études ont prouvé qu'une concentration de CO_2 supérieure à 1000 ppm diminue la capacité de concentration.

LEGISLATION

LA NORME NBN D50 – 001

La norme belge NBN D50 – 001 définit la méthode pour déterminer les débits d'amenée, de circulation et d'évacuation requis. Cette norme a pour objectif de garantir une circulation continue de l'air dans l'habitation, des espaces "secs" aux espaces "humides" et ce avec les débits suivants :

REGLE GENERALE :

Débit nominal = surface au sol x 3,6 Un débit minimal doit également pouvoir être réalisé : au moins le débit nominal et au moins la valeur dans le tableau "débit minimal". Le débit peut être limité à la valeur maximale (voir tableau "le débit peut être limité à").

Exemple 1: un salon de 15 m² : la capacité de l'amenée doit être d'au moins 75 m³/h, même si le débit nominal requis est de 15 x 3,6 = 54 m³/h.

Exemple 2: un salon de 100 m² : la capacité de l'amenée peut être limitée à 150 m³/h, même si le débit nominal requis est de 100 x 3,6 = 360 m³/h.

AMENEE PIÈCES "SÈCHES"			
Pièce	**Débit nominal**		**Le débit peut être limité à**
	Règle générale	**Débit minimal**	
Salon	3,6 m³/h per m²	75 m³/h	150 m³/h
Chambre à coucher		25 m³/h	72 m³/h
Bureau			
Salle de jeu			

TRANSFERT ENTRE LES PIÈCES "SÈCHES" ET "HUMIDES"		
Entre		**Débit normal**
Salon	Couloir et/ou hall et/ou cuisine et/ou cage d'escalier	25 m³/h
Chambre, bureau et salle de jeu	Couloir et/ou hall et/ou cage d'escalier et/ou salle de bains	
Salle de bains, buanderie, sêcherie	Couloir et/ou hall et/ou chambre à coucher et/ou cage d'escalier	
WC	Couloir et/ou hall	
Cuisine fermée	Salon et/ou couloir et/ou hall et/ou cage d'escalier	50 m³/h

EVACUATION PIÈCES "HUMIDES"			
Pièce	**Débit nominal**		**Le débit peut être limité à**
	Règle générale	**Débit minimal**	
Cuisine	3,6 m³/h per m²	50 m³/h	72 m³/h
Salle de bains			
Buanderie et sècherie			
Cuisine ouverte	–	75 m³/h	–
WC	–	25 m³/h	–

CONDITIONS COMPLEMENTAIRES POUR LA VENTILATION:

- Régulation: continue (sans paliers) ou au moins 3 positions entre l'ouverture et la fermeture totale
- Etanchéité à l'air: en position fermée (jusqu'à 50 Pa)
- Risque d'effraction: ne peut pas augmenter en position ouverte

CONDITIONS SUPPLEMENTAIRES SELON LA PEB (PERFORMANCE ENERGETIQUE ET CLIMAT INTERIEUR DES BATIMENTS) EN CE QUI CONCERNE LES GRILLES D'AMENEE:

- Pare-insectes
- Etanches à l'eau en position fermée (150 Pa) et en position ouverte (20 Pa)
- Hauteur de placement: à au moins 1,8 mètre du sol pour éviter tout problème de courant d'air

Tous les produits de Renson® qui sont conformes à la PEB seront indiqués avec le symbole suivant dans cette brochure.

PRINCIPES

Aérateurs à clapet autoréglables uniques : innovants et économes en énergie

TECHNOLOGIE i-Flux®

Grâce à la technologie i-Flux, RENSON® garantit un confort optimal pour ses aérateurs et limite au maximum les pertes d'énergie.

La technologie i-Flux est basée sur les 3 principes suivants :

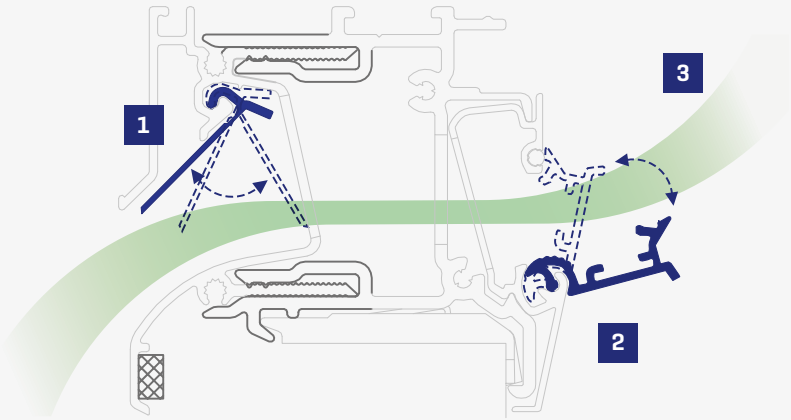

1. Auto-réglable : l'utilisation d'un clapet auto-réglable dans l'aérateur d'amenée d'air permet à celui-ci de réagir aux différences de pression du vent, de maintenir le débit d'air constant et d'éviter les courants d'air.

2. Clapet intérieur manuellement réglable : l'utilisateur peut déterminer le débit souhaité en fonction du degré d'occupation de la pièce.

3. Flux d'air orienté vers le haut : la forme du clapet intérieur dirige le flux d'air vers le haut, ce qui permet une meilleure répartition dans toute la pièce avec un maximum de confort.

AERATEURS A CLAPET AU-DESSUS DU CHASSIS

Invisivent® EVO

Invisivent® EVO

Invisivent® EVO AK Basic

Invisivent® EVO HR High

INVISIVENT® *EVO*

L'aérateur à clapet autoréglable le plus discret à monter au-dessus du châssis

AU-DESSUS DU CHASSIS

AUTOREGLABLE I-FLUX P3

RUPTURE DE PONT THERMIQUE

PEUT ETRE MONTE DERRIERE LA BATTEE

INTRO

L'Invisivent *EVO* vous permet de ventiler avec style. La pose derrière la battée et au-dessus du châssis rendent l'Invisivent *EVO* quasi invisible de l'extérieur. Le clapet intérieur très plat s'adapte à tout style d'architecture. L'Invisivent *EVO* est la combinaison parfaite du design et de la fonctionnalité.

INSTALLATION AU-DESSUS DU CHASSIS

L'Invisivent *EVO* est placé au-dessus du châssis en aluminium, bois ou PVC, derrière la battée. Comme on ne diminue pas le clair de vue, cette installation quasi invisible garantit un maximum d'apport lumineux.

RUPTURE DE PONT THERMIQUE

Pas de transmission de froid de l'extérieur vers l'intérieur.

I-FLUX®

Grâce au clapet autoréglable, l'Invisivent *EVO* garantit l'amenée d'air frais et sain sans courant d'air. En plus, le clapet intérieur oriente le flux d'air vers le haut, ce qui permet une répartition optimale de l'air frais dans toute votre habitation (voir p.11).

PARE-INSECTES

Le profil intérieur perforé empêche aux moustiques, mouches et autres insectes indésirables de pénétrer à l'intérieur.

ANTI-EFFRACTION

La gamme de l'Invisivent *EVO* répond à la classe anti-effraction de type 2 et convient donc pour utilisation sur des châssis de classe WK2.

PEB / INTEGRATION DANS LE SYSTEME C+®

Cet aérateur conforme à la réglementation PEB garantit une qualité d'air intérieur optimale en combinaison avec l'unité de ventilation Healthbox 3.0.

DONNEES TECHNIQUES

Débit	
q1 sous 2 Pa	53,0 m³/h/m
q1 sous 10 Pa	53,0 m³/h/m
Confort	
Affaiblissement acoustique $D_{n,e,w}$ (C;C_{tr})	
En position ouverte	27 (-1;-1) dB
En position fermée	49 (-2;-4) dB
Données techniques	
Réglage position	6 positions
Commande	Manuelle, tringle, cordelette, moteur
Valeur U	2,8 W/m²K
Débit de fuite sous 50 Pa	<15% (en position fermée)
Etanchéité à l'eau en position fermée jusque	650 Pa
Etanchéité à l'eau en position ouverte jusque	50 Pa
Dimensions	
Déduction de vitrage	0 mm
Hauteur	62 mm
Epaisseur de châssis	50 à 184 mm (ou plus sur demande)
Longueur max.	6000 mm

DESSINS TECHNIQUES

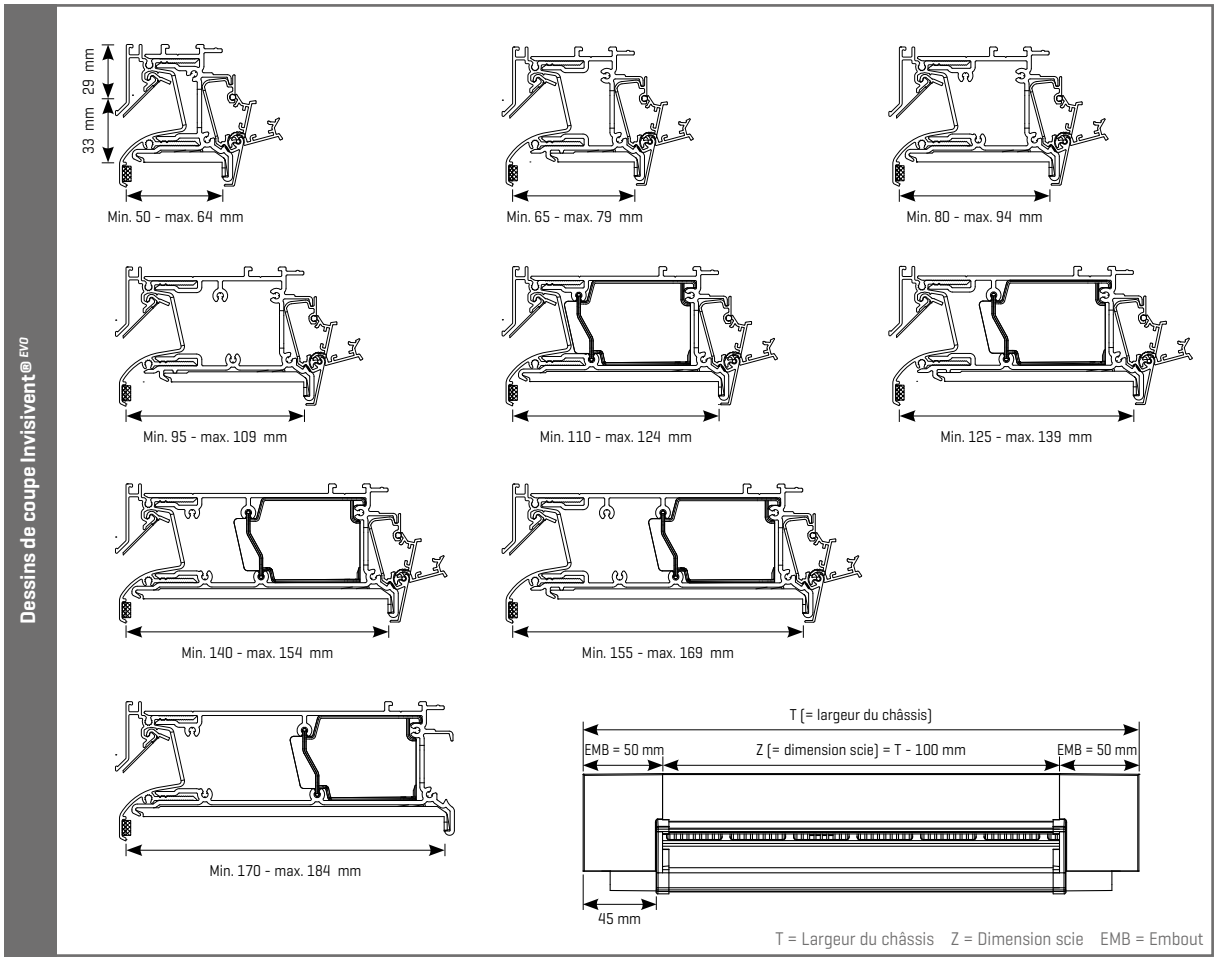

INVISIVENT® EVO HF

L'aérateur à clapet autoréglable le plus discret à monter au-dessus du châssis avec débit supérieur

AU-DESSUS DU CHASSIS

AUTOREGLABLE I-FLUX P3

RUPTURE DE PONT THERMIQUE

DEBIT SUPERIEUR

INTRO

L'Invisivent EVO HF a un débit de 30% supérieur à celui de l'Invisivent EVO déjà bien connu. L'Invisivent EVO HF est donc la solution idéale pour des pièces avec des petites fenêtres mais où un certain débit doit être atteint. En position fermée il n'y a pas de différence visuelle entre l'Invisivent EVO et l'Invisivent EVO HF.

INSTALLATION AU-DESSUS DU CHASSIS

L'Invisivent EVO HF est placé au-dessus du châssis en aluminium, bois ou pvc, derrière la battée. Comme on ne diminue pas le clair de vue, cette installation quasi invisible garantit un maximum d'apport lumineux.

30% DE DEBIT EN PLUS QUE L'INVISIVENT EVO

L'Invisivent® EVO HF a un débit de 30 % supérieur à l'Invisivent® EVO standard, ce qui en fait la solution idéale pour des pièces avec des petites fenêtres où un débit relativement important doit être obtenu.

RUPTURE DE PONT THERMIQUE

Pas de transmission de froid de l'extérieur vers l'intérieur.

I-FLUX®

Grâce au clapet autoréglable, l'Invisivent EVO HF garantit l'amenée d'air frais et sain sans courant d'air. En plus, le clapet intérieur oriente le flux d'air vers le haut, ce qui permet une répartition optimale de l'air frais dans toute votre habitation (voir p.11).

PARE-INSECTES

Le profil intérieur perforé empêche aux moustiques, mouches et autres insectes indésirables de pénétrer à l'intérieur.

ANTI-EFFRACTION

La gamme de l'Invisivent EVO répond à la classe anti-effraction de type 2 et convient donc pour utilisation sur des châssis de classe WK2.

PEB / INTEGRATION DANS LE SYSTEME C+®

Cet aérateur conforme à la réglementation PEB garantit une qualité d'air intérieur optimale en combinaison avec l'unité de ventilation Healthbox 3.0.

DONNEES TECHNIQUES

Débit	
q1 sous 2 Pa	67,0 m³/h/m
q1 sous 10 Pa	60,0 m³/h/m
Confort	
Affaiblissement acoustique $D_{n,e,w}$ (C;C_{tr})	
En position ouverte	28 (-1;-2) dB
En position fermée	49 (-2;-4) dB
Données techniques	
Réglage position	5 positions
Commande	Manuelle, tringle, cordelette, moteur
Valeur U	2,8 W/m²K
Débit de fuite sous 50 Pa	<15% (en position fermée)
Etanchéité à l'eau en position fermée jusque	900 Pa
Etanchéité à l'eau en position ouverte jusque	150 Pa
Dimensions	
Déduction de vitrage	0 mm
Hauteur	62 mm
Epaisseur de châssis	50 à 184 mm (ou plus sur demande)
Longueur max.	6000 mm

DESSINS TECHNIQUES

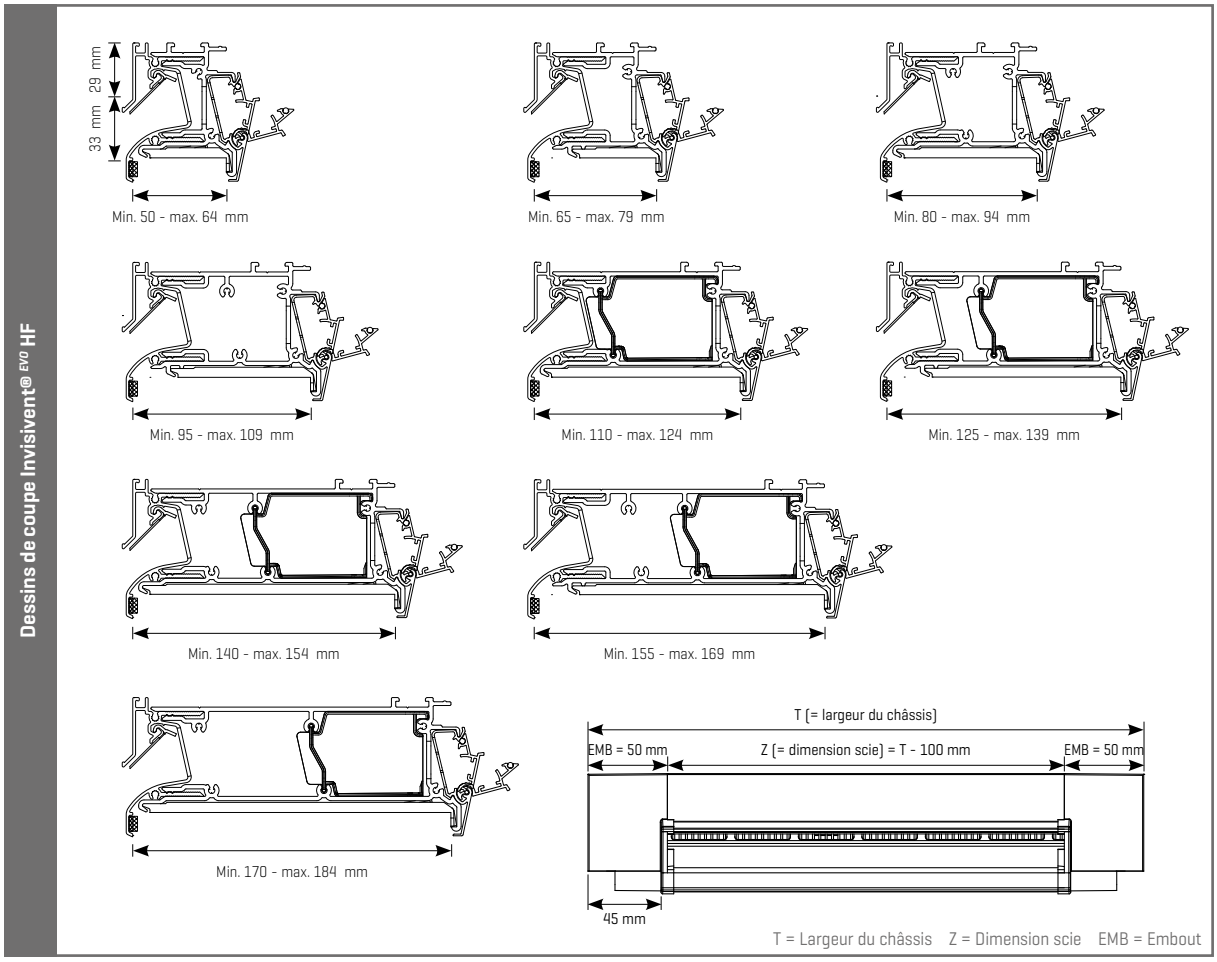

INVISIVENT® EVO AK

L'aérateur à clapet autoréglable acoustique le plus discret

AU-DESSUS DU CHASSIS

AUTOREGLABLE I-FLUX P3

AFFAIBLISSE-MENT ACOUSTIQUE

MOUSSE ACOUSTIQUE AMOVIBLE

INTRO

L'Invisivent EVO AK est la version acoustique de l'Invisivent EVO. La présence de différents types de mousse permet 4 niveaux d'affaiblissement acoustique (Basic, High, Ultra ou Extreme). Selon l'épaisseur du châssis, on adapte le profil central en PVC ou on prévoit des profils de remplissage afin que l'Invisivent EVO AK s'intègre parfaitement au châssis.

Epaisseur de châssis <110 mm:	Invisivent EVO AK Basic + profil de remplissage (>110 mm le profil en PVC est adapté)
Epaisseur de châssis < 140 mm:	Invisivent EVO AK High / Ultra / Extreme + profil de remplissage (> 140 mm le profil en PVC est adapté)

INSTALLATION AU-DESSUS DU CHASSIS

L'Invisivent EVO AK est placé au-dessus du châssis en aluminium, bois ou PVC, derrière la battée. Comme on ne diminue pas le clair de vue, cette installation quasi invisible garantit un maximum d'apport lumineux.

RUPTURE DE PONT THERMIQUE

Pas de transmission de froid de l'extérieur vers l'intérieur.

I-FLUX®

Grâce au clapet autoréglable, l'Invisivent EVO AK garantit l'amenée d'air frais et sain sans courant d'air (sauf l'Invisivent EVO AK Extreme qui n'est pas autoréglable). En plus, le clapet intérieur oriente le flux d'air vers le haut, ce qui permet une répartition optimale de l'air frais dans toute votre habitation (voir p. 11).

AFFAIBLISSEMENT ACOUSTIQUE

En position ouverte:
- Invisivent EVO AK Basic: 34 (0;-1) dB
- Invisivent EVO AK High: 39 (0;-1) dB
- Invisivent EVO AK Ultra: 42 (0;-2) dB
- Invisivent EVO AK Extreme: 48 (0;-2) dB

MOUSSE ACOUSTIQUE AMOVIBLE

Grâce à la mousse acoustique amovible, cet aérateur est simple à nettoyer et à entretenir.

PARE-INSECTES

Le profil intérieur perforé empêche aux moustiques, mouches et autres insectes indésirables de pénétrer à l'intérieur.

ANTI-EFFRACTION

La gamme de l'Invisivent EVO répond à la classe anti-effraction de type 2 et convient donc pour utilisation sur des châssis de classe WK2.

PEB / INTEGRATION DANS LE SYSTEME C+®

Cet aérateur conforme à la réglementation PEB garantit une qualité d'air intérieur optimale en combinaison avec l'unité de ventilation Healthbox 3.0.
(non valable pour l'Invisivent EVO AK Extreme)

INVISIVENT® EVO AK BASIC

DONNEES TECHNIQUES

Débit	
q1 sous 2 Pa	58,0 m³/h/m
q1 sous 10 Pa	56,0 m³/h/m
Confort	
Affaiblissement acoustique $D_{n,e,w}$ (C;C_{tr})	
En position ouverte	34 (0;-1) dB
En position fermée	57 (-1;-4) dB
Données techniques	
Réglage position	5 positions
Commande	Manuelle, tringle, cordelette, moteur
Valeur U	2,0 W/m²K
Débit de fuite sous 50 Pa	<15% (en position fermée)
Etanchéité à l'eau en position fermée jusque	900 Pa
Etanchéité à l'eau en position ouverte jusque	150 Pa
Dimensions	
Déduction de vitrage	0 mm
Hauteur	62 mm
Epaisseur de châssis	50 à 184 mm (ou plus sur demande)
Longueur max.	6000 mm

DESSINS TECHNIQUES

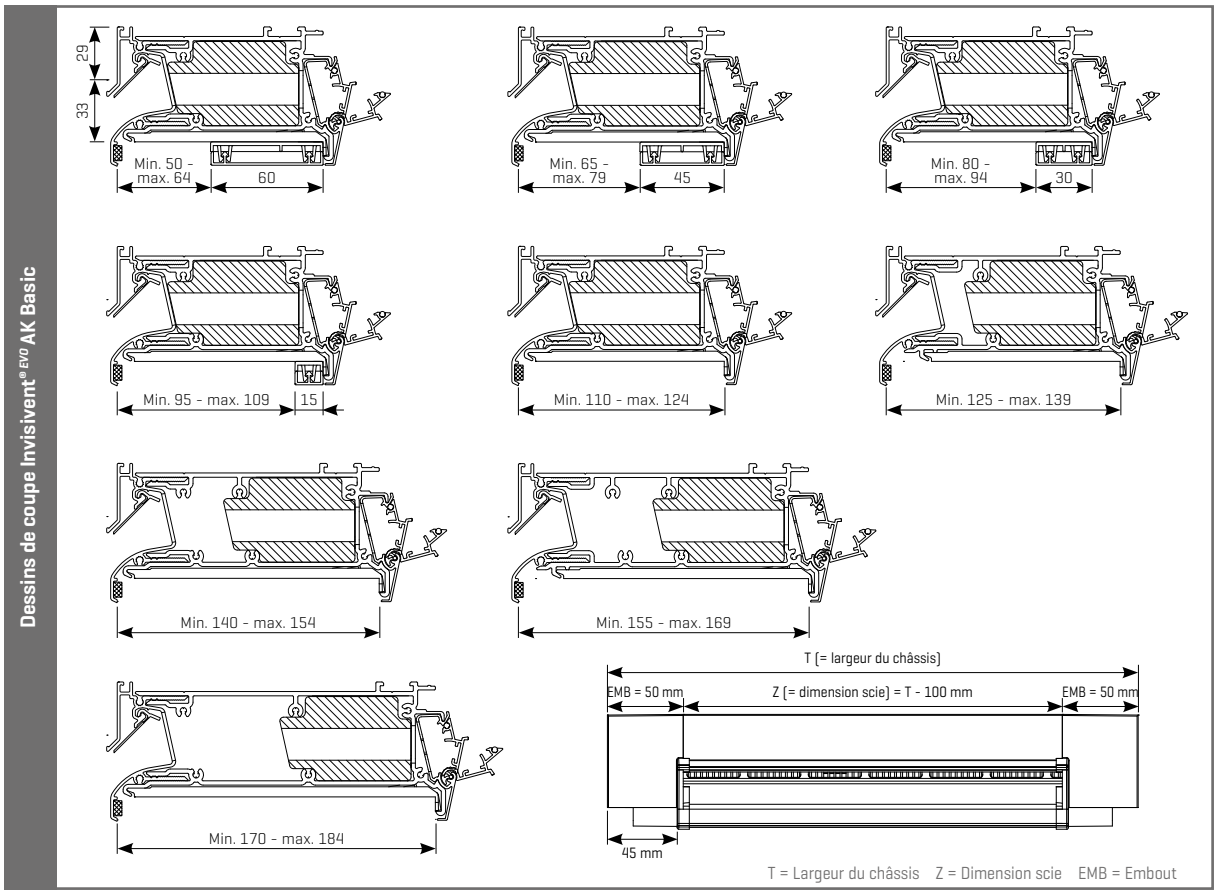

INVISIVENT® EVO AK HIGH

DONNEES TECHNIQUES

Débit	
q1 sous 2 Pa	44,0 m³/h/m
q1 sous 10 Pa	43,0 m³/h/m
Confort	
Affaiblissement acoustique $D_{n,e,w}$ (C;C_{tr})	
En position ouverte	39 (0;-1) dB
En position fermée	62 (-2;-6) dB
Données techniques	
Réglage position	5 positions
Commande	Manuelle, tringle, cordelette, moteur
Valeur U	2,2 W/m²K
Débit de fuite sous 50 Pa	<15% (en position fermée)
Etanchéité à l'eau en position fermée jusque	900 Pa
Etanchéité à l'eau en position ouverte jusque	150 Pa
Dimensions	
Déduction de vitrage	0 mm
Hauteur	62 mm
Epaisseur de châssis	50 à 184 mm (ou plus sur demande)
Longueur max.	6000 mm

DESSINS TECHNIQUES

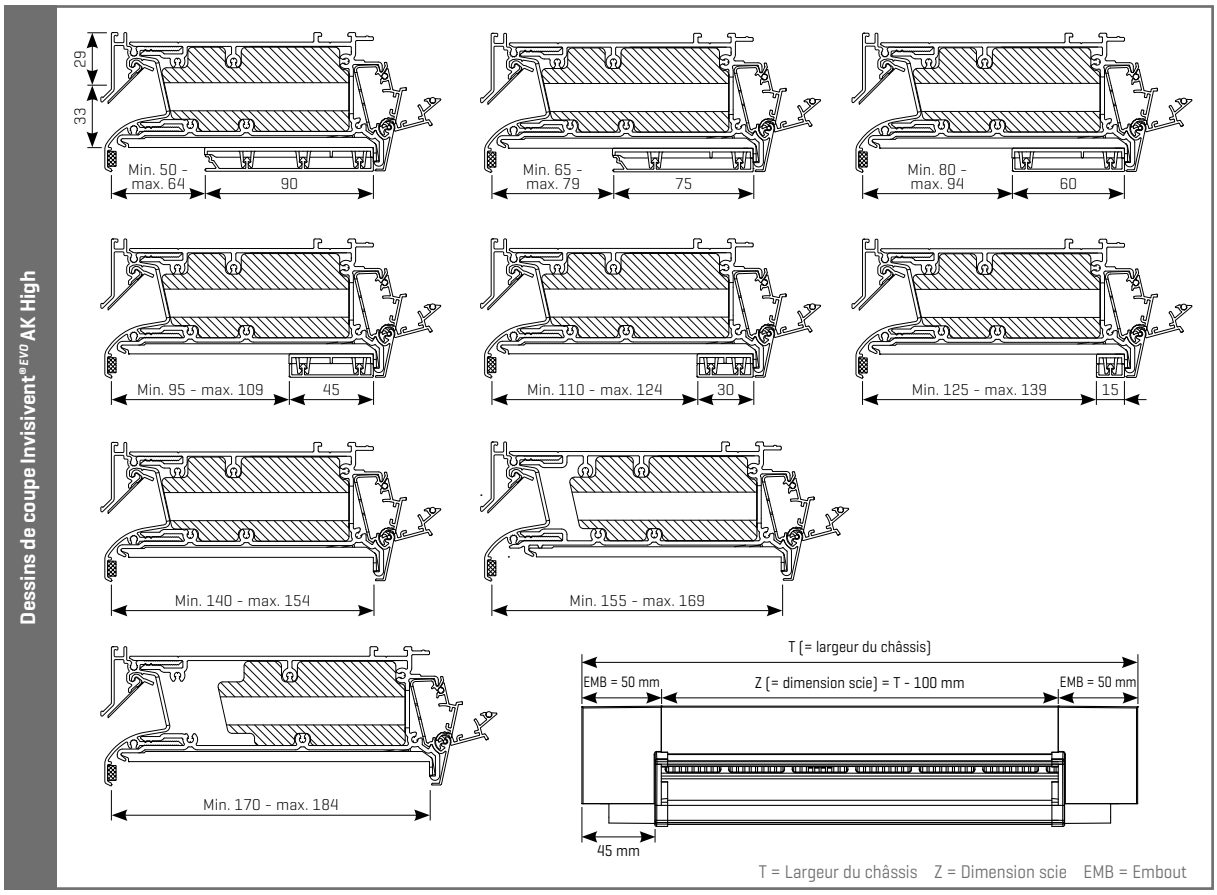

INVISIVENT® EVO AK ULTRA

DONNEES TECHNIQUES

Débit	
q1 sous 2 Pa	34,2 m³/h/m
q1 sous 10 Pa	21,6 m³/h/m
Confort	
Affaiblissement acoustique $D_{n,e,w}$ (C;C_{tr})	
En position ouverte	42 (0;-2) dB
En position fermée	64 (-1;-4) dB
Données techniques	
Réglage position	5 positions
Commande	Manuelle, tringle, cordelette, moteur
Valeur U	2,2 W/m²K
Débit de fuite sous 50 Pa	<15% (en position fermée)
Etanchéité à l'eau en position fermée jusque	900 Pa
Etanchéité à l'eau en position ouverte jusque	150 Pa
Dimensions	
Déduction de vitrage	0 mm
Hauteur	62 mm
Epaisseur de châssis	50 à 184 mm (ou plus sur demande)
Longueur max.	6000 mm

DESSINS TECHNIQUES

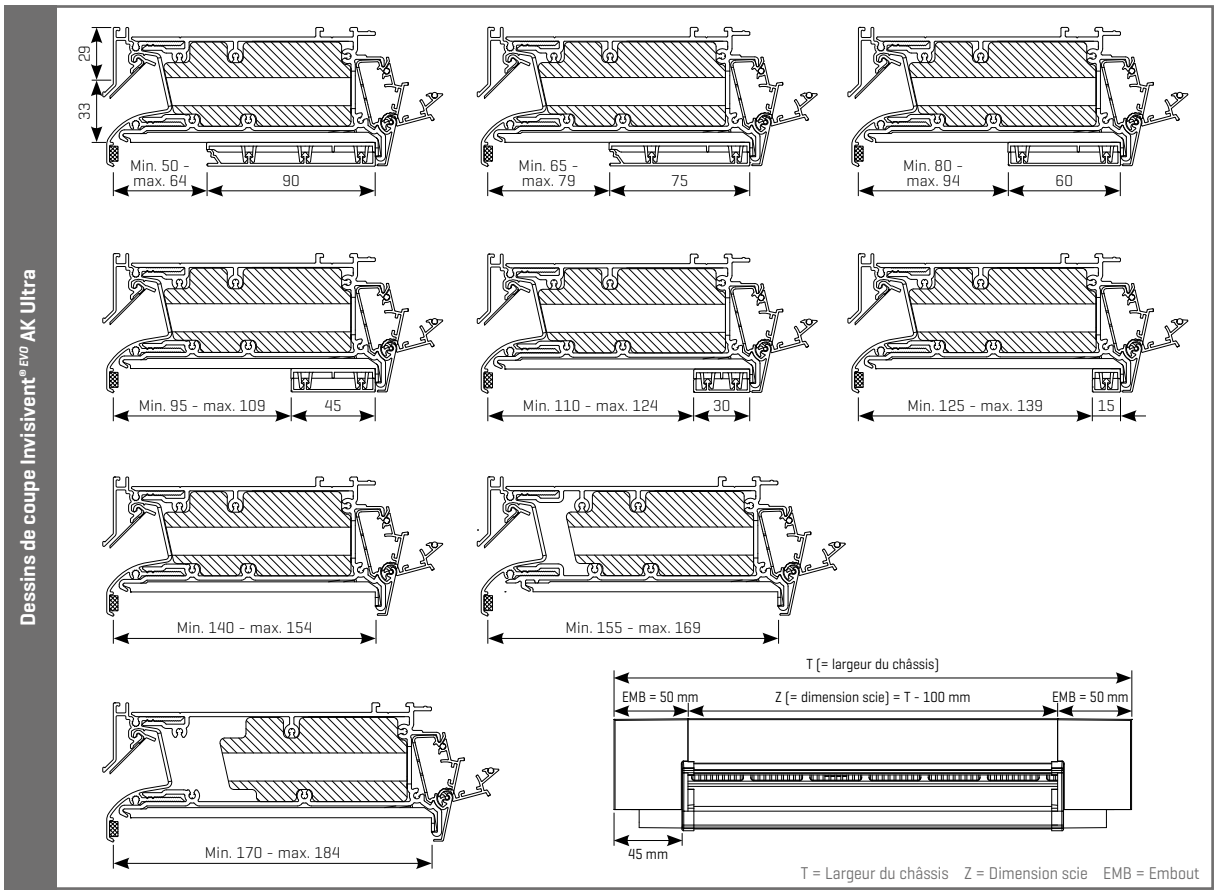

Invisivent® EVO AK Basic, High et Extreme

INVISIVENT® EVO AK EXTREME

DONNEES TECHNIQUES

Débit	
q1 sous 2 Pa	11,0 m³/h/m
q1 sous 10 Pa	24,0 m³/h/m
Confort	
Affaiblissement acoustique $D_{n,e,w}$ (C;C_{tr})	
En position ouverte	48 (0;-2) dB
En position fermée	64 (-4;-11) dB
Données techniques	
Réglage position	5 positions
Commande	Manuelle, tringle, cordelette, moteur
Valeur U	1,7 W/m²K
Débit de fuite sous 50 Pa	<15% (en position fermée)
Etanchéité à l'eau en position fermée jusque	900 Pa
Etanchéité à l'eau en position ouverte jusque	150 Pa
Dimensions	
Déduction de vitrage	0 mm
Hauteur	62 mm
Epaisseur de châssis	50 à 184 mm (ou plus sur demande)
Longueur max.	6000 mm

DESSINS TECHNIQUES

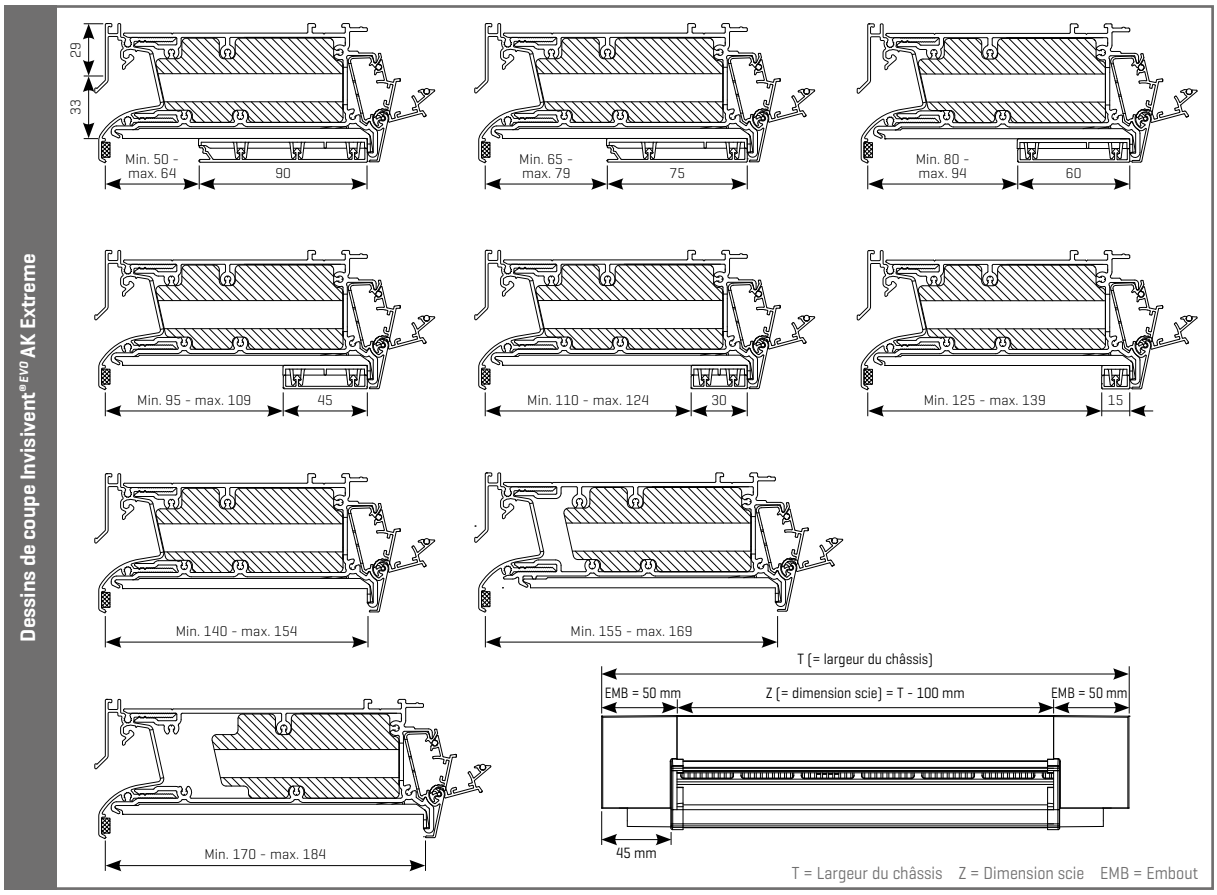

Attention: Invisivent® EVO AK Extreme est visuellement semblable au High et UT mais n'a pas de clapet autoréglable !

INVISIVENT® EVO HR

L'aérateur autoréglable acoustique le plus discret spécialement conçu pour la construction en hauteur

AU-DESSUS DU CHASSIS

AUTOREGLABLE I-FLUX P3

AFFAIBLISSEMENT ACOUSTIQUE

APPLICATIONS EXPOSEES AU VENT

INTRO

L'Invisivent EVO HR offre la solution idéale pour des applications exposées à une forte charge de vent, comme les constructions en hauteur et les immeubles à appartements à la côte. Invisivent EVO HR comporte du matériel acoustique qui affaiblit au maximum les bruits extérieurs (ex. le vent, le trafic), ce qui accroît le confort de l'occupant. La présence de différents types de mousse permet 3 niveaux d'affaiblissement acoustique (Basic, High ou Ultra). De plus le capot éxterieur monté en série veille à une parfaite étanchéité à l'eau même dans des conditions extrêmes. Des vis de montage et des clips supplémentaires garantissent une bonne stabilité et solidité du châssis. L'Invisivent EVO HR allie la fonctionnalité à un respect maximum de l'architecture grâce à la possibilité de montage « derrière la battée » au-dessus du châssis.

DES APPLICATIONS EXPOSEES A UNE FORTE CHARGE DE VENT, COMME LES CONSTRUCTIONS EN HAUTEUR ET LES IMMEUBLES A APPARTEMENTS A LA COTE

INSTALLATION AU-DESSUS DU CHASSIS

L'Invisivent EVO HR est placé au-dessus du châssis en aluminium, bois ou PVC, derrière la battée. Comme on ne diminiue pas le clair de vue, cette installation quasi invisible garantit un maximum d'apport lumineux.

RUPTURE DE PONT THERMIQUE

Pas de transmission de froid de l'extérieur vers l'intérieur.

I-FLUX®

Grâce au clapet autoréglable, l'Invisivent EVO HR garantit l'amenée d'air frais et sain sans courant d'air. En plus, le clapet intérieur oriente le flux d'air vers le haut, ce qui permet une répartition optimale de l'air frais dans toute votre habitation (voir p.11).

AFFAIBILISSEMENT ACOUSTIQUE

Invisivent EVO HR Basic: 34 (0;-1) dB en position ouverte
Invisivent EVO HR High: 39 (0;-1) dB en position ouverte
Invisivent EVO HR Ultra: 42 (0;-2) dB en position ouverte

MOUSSE ACOUSTIQUE AMOVIBLE

Grâce à la mousse acoustique amovible, cet aérateur est simple à nettoyer et à entretenir.

PARE-INSECTES

Le profil intérieur perforé empêche aux moustiques, mouches et autres insectes indésirables de pénétrer à l'intérieur.

ANTI-EFFRACTION

La gamme de l'Invisivent EVO répond à la classe anti-effraction de type 2 et convient donc pour utilisation sur des châssis de classe WK2.

PEB / INTEGRATION DANS LE SYSTEME C+®

Cet aérateur conforme à la réglementation PEB garantit une qualité d'air intérieur optimale en combinaison avec l'unité de ventilation Healthbox 3.0.

INVISIVENT® EVO HR BASIC

DONNEES TECHNIQUES

Débit	
q1 sous 2 Pa	58,0 m³/h/m
q1 sous 10 Pa	56,0 m³/h/m
Confort	
Affaiblissement acoustique $D_{n,e,w}$ (C;C_{tr})	
En position ouverte	34 (0;-1) dB
En position fermée	57 (-1;-4) dB
Données techniques	
Réglage position	16 positions
Commande	Manuelle, tringle, cordelette, moteur
Valeur U	2,0 W/m²K
Débit de fuite sous 50 Pa	<15% (en position fermée)
Etanchéité à l'eau en position fermée jusque	1200 Pa
Etanchéité à l'eau en position ouverte jusque	250 Pa
Dimensions	
Déduction de vitrage	0 mm
Hauteur	65 mm
Epaisseur de châssis	50 à 184 mm (ou plus sur demande)
Longueur max.	6000 mm

DESSINS TECHNIQUES

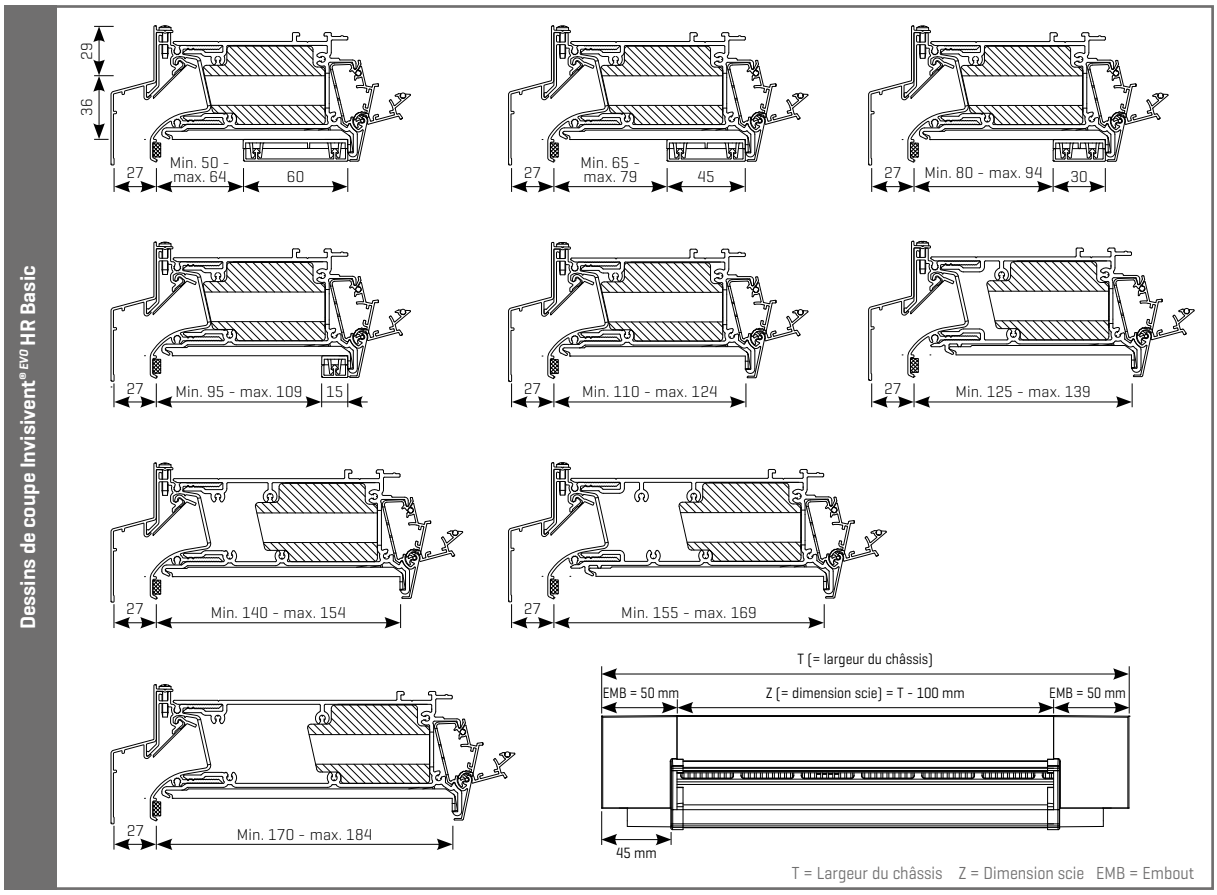

INVISIVENT® EVO HR HIGH

DONNEES TECHNIQUES

Débit	
q1 sous 2 Pa	44,0 m³/h/m
q1 sous 10 Pa	43,0 m³/h/m
Confort	
Affaiblissement acoustique $D_{n,e,w}$ (C;C_{tr})	
En position ouverte	39 (0;-1) dB
En position fermée	62 (-2;-6) dB
Données techniques	
Réglage position	16 positions
Commande	Manuelle, tringle, cordelette, moteur
Valeur U	2,2 W/m²K
Débit de fuite sous 50 Pa	<15% (en position fermée)
Etanchéité à l'eau en position fermée jusque	1200 Pa
Etanchéité à l'eau en position ouverte jusque	250 Pa
Dimensions	
Déduction de vitrage	0 mm
Hauteur	65 mm
Epaisseur de châssis	50 à 184 mm (ou plus sur demande)
Longueur max.	6000 mm

DESSINS TECHNIQUES

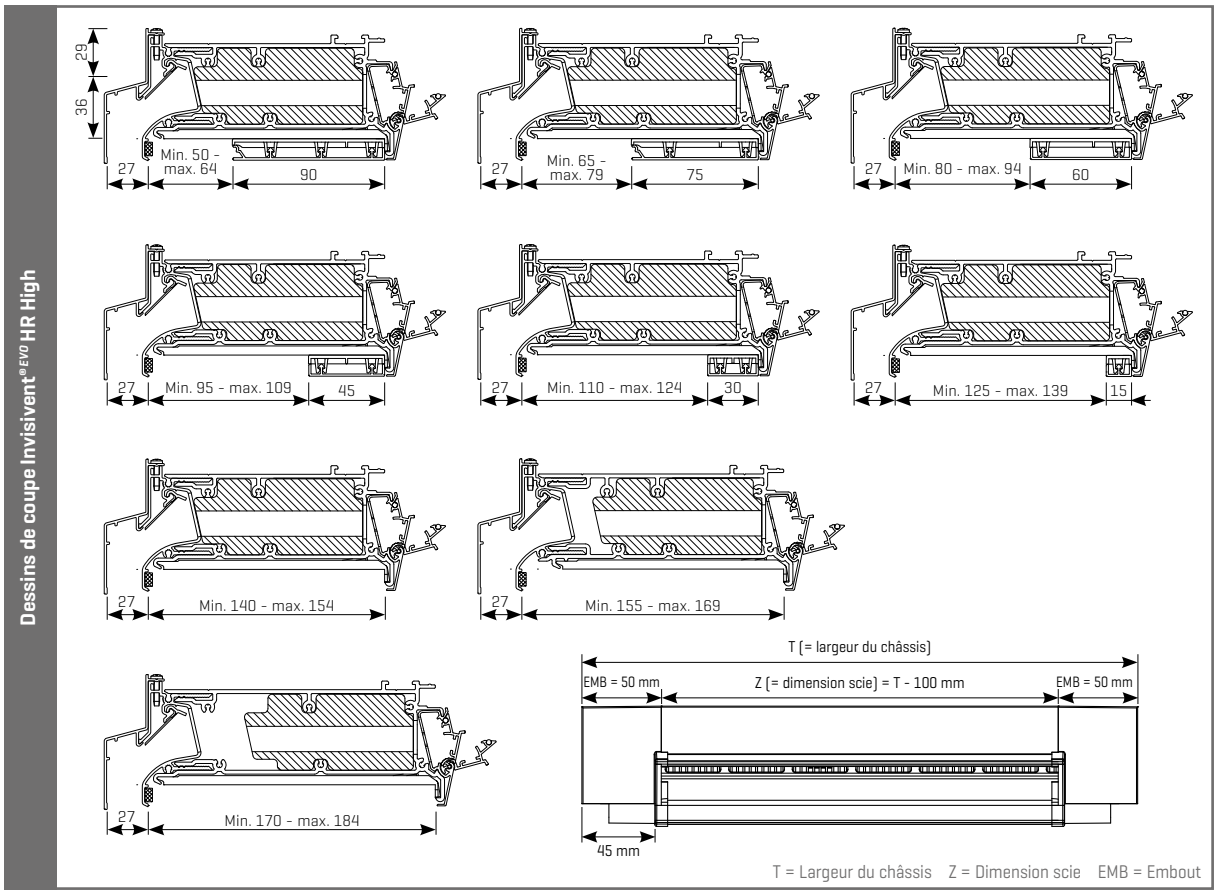

INVISIVENT® EVO HR ULTRA

DONNEES TECHNIQUES

Débit	
q1 sous 2 Pa	34,2 m³/h/m
q1 sous 10 Pa	21,6 m³/h/m
Confort	
Affaiblissement acoustique $D_{n,e,w}$ (C;C_{tr})	
En position ouverte	42 (0;-2) dB
En position fermée	64 (-1;-4) dB
Données techniques	
Réglage position	16 positions
Commande	Manuelle, tringle, cordelette, moteur
Valeur U	2,2 W/m²K
Débit de fuite sous 50 Pa	<15% (en position fermée)
Etanchéité à l'eau en position fermée jusque	1200 Pa
Etanchéité à l'eau en position ouverte jusque	250 Pa
Dimensions	
Déduction de vitrage	0 mm
Hauteur	65 mm
Epaisseur de châssis	50 à 184 mm (ou plus sur demande)
Longueur max.	6000 mm

DESSINS TECHNIQUES

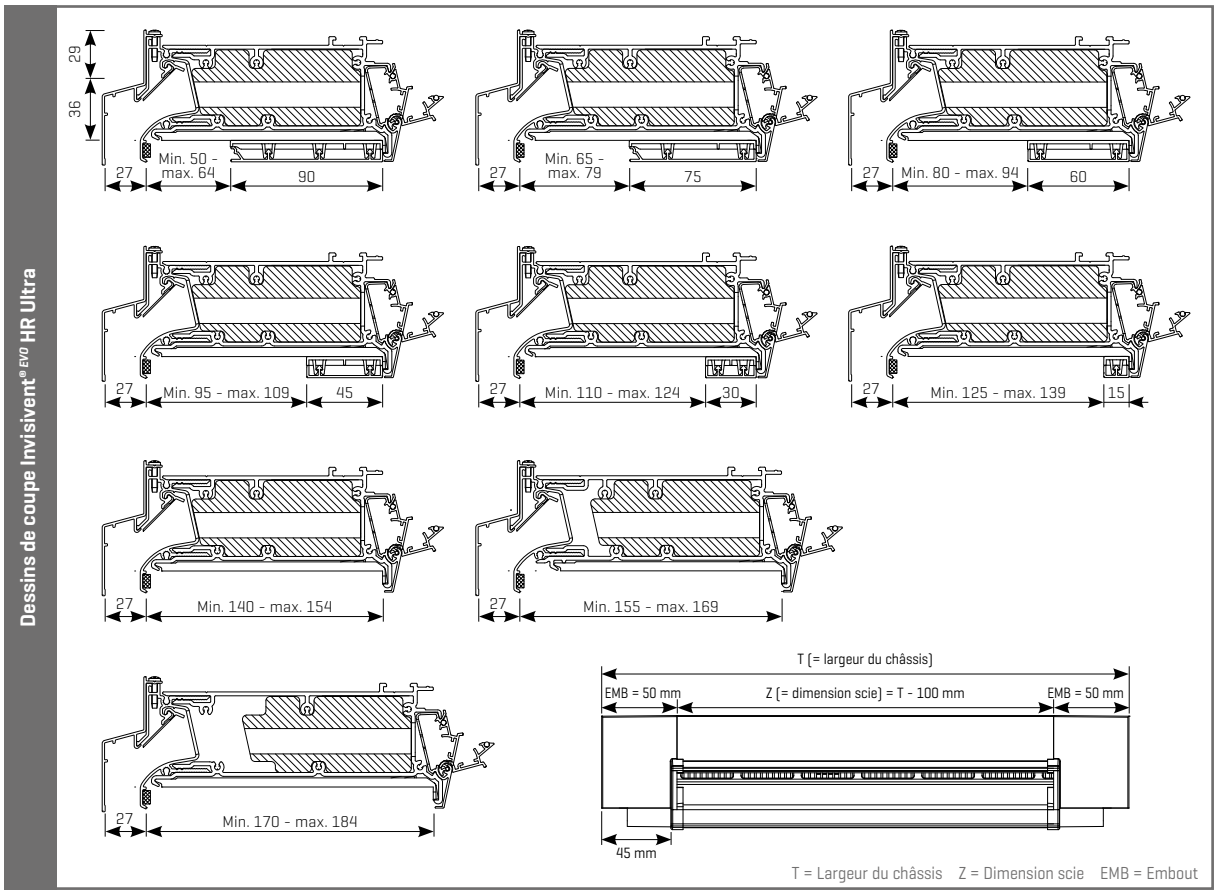

AKR33-MODULE

Module acoustique à placer ultérieurement

AU-DESSUS DU CHASSIS

AUTOREGLABLE I-FLUX P3

MODULE A PLACER ULTERIEUREMENT

AFFAIBLISSEMENT ACOUSTIQUE

INTRO

Au fil des ans l'impact du bruit extérieur de votre environnement peut augmenter de manière significative. Le module AKR33 permet d'équiper un Invisivent EVO déjà installé d'un module d'affaiblissement acoustique minimal afin de pouvoir profiter de votre habitation en toute tranquillité.

MODULE ACOUSTIQUE ARRIERE

Le module AKR33 peut être clippé facilement à l'arrière d'un Invisivent EVO déjà installé.

RUPTURE DE PONT THERMIQUE

Pas de transmission de froid de l'extérieur vers l'intérieur.

I-FLUX®

Grâce au clapet autoréglable, l'Invisivent EVO avec module AKR33 garantit l'amenée d'air frais et sain sans courant d'air. En plus, le clapet intérieur oriente le flux d'air vers le haut, ce qui permet une répartition optimale de l'air frais dans toute votre habitation (voir p.11).

AFFAIBLISSEMENT ACOUSTIQUE

Invisivent EVO + AKR33-module: 33 (-1;-2) dB en position ouverte.

DISPONIBLE DANS LA MEME COULEUR QUE L'INVISIVENT EVO

Ce module acoustique à placer ultérieurement peut être livré dans la même couleur que le clapet intérieur de l'Invisivent EVO déjà installé, afin de minimiser au maximum l'impact visuel après installation.

PARE-INSECTES

Le profil intérieur perforé empêche aux moustiques, mouches et autres insectes indésirables de pénétrer à l'intérieur.

ANTI-EFFRACTION

La gamme de l'Invisivent EVO répond à la classe anti-effraction de type 2 et convient donc pour utilisation sur des châssis de classe WK2.

PEB / INTEGRATION DANS LE SYSTEME C+®

Cet aérateur conforme à la réglementation PEB garantit une qualité d'air intérieur optimale en combinaison avec l'unité de ventilation Healthbox 3.0.

DONNEES TECHNIQUES

Débit	
q1 sous 2 Pa	49,7 m³/h/m
q1 sous 10 Pa	38,9 m³/h/m
Confort	
Affaiblissement acoustique $D_{n,e,w}$ (C;C_{tr})	
En position ouverte	33 (-1;-2) dB
En position fermée	49 (-2;-4) dB
Données techniques	
Réglage position	6 positions
Commande	Manuelle, tringle, cordelette, moteur
Valeur U	3,6 W/m²K
Débit de fuite sous 50 Pa	<15% (en position fermée)
Etanchéité à l'eau en position fermée jusque	650 Pa
Etanchéité à l'eau en position ouverte jusque	50 Pa

INSTALLATION

1. Enlevez le profil intérieur (aluminium) de l'Invisivent EVO

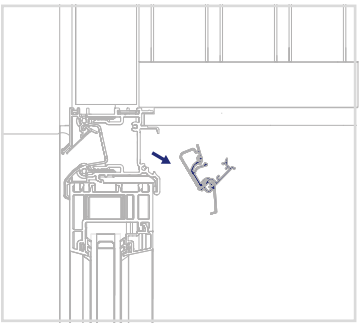

2. Clippez le module acoustique AKR33 sur le profil PVC de l'Invisivent EVO

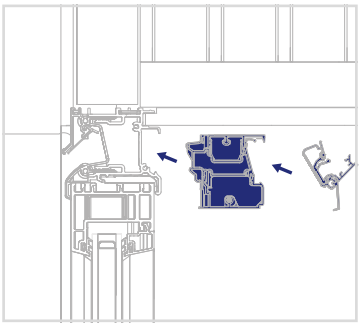

3. Replacez le profil intérieur (aluminium) de l'Invisivent EVO sur le module acoustique AKR33

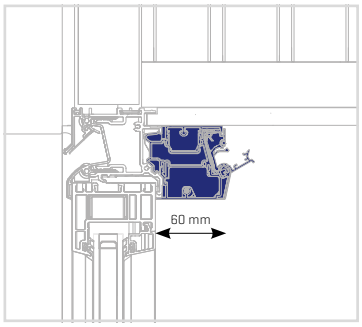

INVISIVENT® EVO UT

L'aérateur à clapet autoréglable acoustique le plus discret pour les bâtiments utilitaires

AU-DESSUS DU CHASSIS

AUTOREGLABLE I-FLUX

AFFAIBLISSEMENT ACOUSTIQUE

POUR LES BATIMENTS UTILITAIRES

INTRO

L'Invisivent EVO UT est la variante acoustique de l'Invisivent EVO, spécialement développé pour les bâtiments utilitaires. L'Invisivent EVO UT convient particulièrement pour la ventilation de locaux avec un haut degré d'occupation. Le clapet autoréglable entre en fonction seulement à partir d'une pression du vent de 10 Pa, ce qui assure constamment un plus haut niveau de ventilation de base. Cet aérateur convient particulièrement pour le bâtiment utilitaire où l'amenée naturelle et l'extraction mécanique de l'air se font dans la même pièce.

Epaisseur de châssis < 140 mm: Invisivent EVO UT + profil de remplissage (> 140 mm le profil en PVC est adapté)

BATIMENTS UTILITAIRES

L'Invisivent® EVO UT est, grâce à son débit élevé et son dimensionnement à 10 Pa, l'aérateur parfait pour les écoles, bureaux,...

INSTALLATION AU-DESSUS DU CHASSIS

L'Invisivent EVO UT est placé au-dessus du châssis en aluminium, bois ou PVC, derrière la battée. Comme on ne diminue pas le clair de vue, cette installation quasi invisible garantit un maximum d'apport lumineux.

RUPTURE DE PONT THERMIQUE

Pas de transmission de froid de l'extérieur vers l'intérieur.

I-FLUX®

Grâce au clapet autoréglable, l'Invisivent EVO UT garantit l'amenée d'air frais et sain sans courant d'air. Le clapet autoréglable n'entre en fonction qu'à partir d'une pression du vent de 10 Pa (au lieu de 2 Pa). En plus, le clapet intérieur oriente le flux d'air vers le haut, ce qui permet une répartition optimale de l'air frais dans toute votre habitation (voir p.11).

AFFAIBLISSEMENT ACOUSTIQUE

Invisivent EVO UT: 39 (0;-1) dB en position ouverte.

MOUSSE ACOUSTIQUE AMOVIBLE

Grâce à la mousse acoustique amovible, cet aérateur est simple à nettoyer et à entretenir.

PARE-INSECTES

Le profil intérieur perforé empêche aux moustiques, mouches et autres insectes indésirables de pénétrer à l'intérieur.

ANTI-EFFRACTION

La gamme de l'Invisivent EVO répond à la classe anti-effraction de type 2 et convient donc pour utilisation sur des châssis de classe WK2.

PEB / INTEGRATION DANS LE SYSTEME C+®

Cet aérateur conforme à la réglementation PEB garantit une qualité d'air intérieur optimale en combinaison avec l'unité de ventilation Healthbox 3.0.

DONNEES TECHNIQUES

Débit	
q1 sous 2 Pa	46,0 m³/h/m
q1 sous 10 Pa	116,0 m³/h/m
Confort	
Affaiblissement acoustique $D_{n,e,w}$ (C;C_{tr})	
En position ouverte	39 (0;-1) dB
En position fermée	62 (-2;-6) dB
Données techniques	
Réglage position	5 positions
Commande	Manuelle, tringle, cordelette, moteur
Valeur U	2,2 W/m²K
Débit de fuite sous 50 Pa	<15% (en position fermée)
Etanchéité à l'eau en position fermée jusque	900 Pa
Etanchéité à l'eau en position ouverte jusque	150 Pa
Dimensions	
Déduction de vitrage	0 mm
Hauteur	62 mm
Epaisseur de châssis	50 à 184 mm (ou plus sur demande)
Longueur max.	6000 mm

DESSINS TECHNIQUES

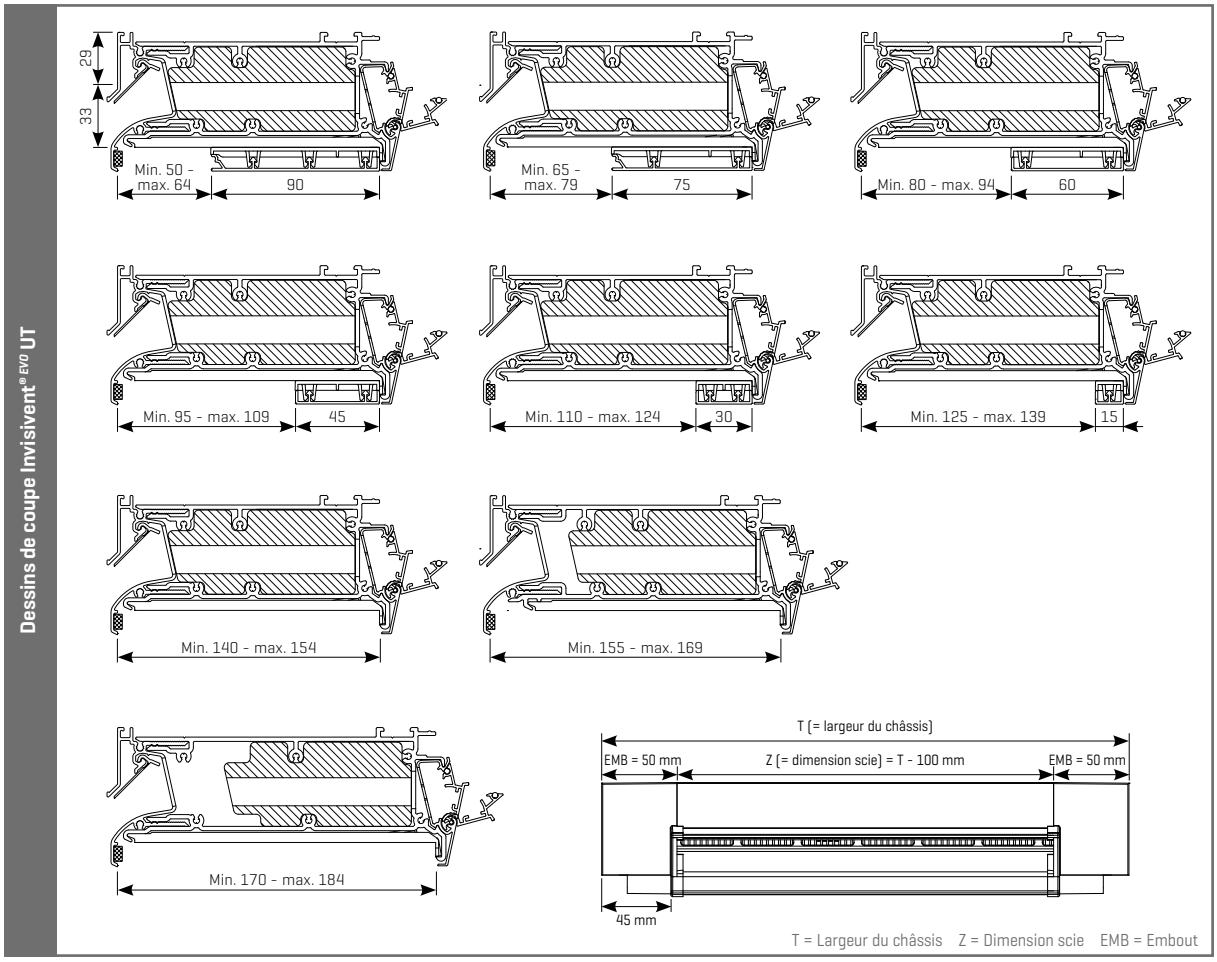

GAMME INVISIVENT® EVO OPTIONS

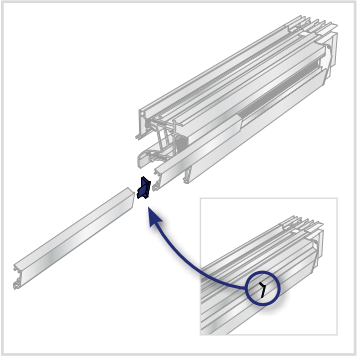

DIVISER LE CLAPET INTERIEUR

Pour la facilité d'utilisation ou à la demande du client, le clapet de commande est subdivisé pour des longueurs supérieures à 3000 mm. Une pièce intermédiaire (épaisseur 3 mm) est placée entre les deux clapets afin de garantir une finition esthétique.

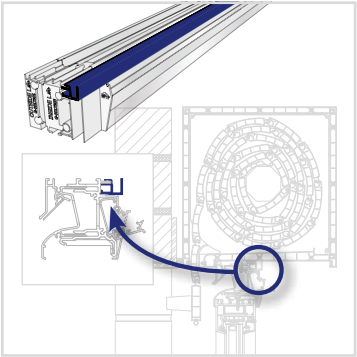

PROFIL DE FINITION

L'Invisivent EVO a été développé afin de permettre une finition parfaite. Au-dessus de l'aérateur il y a un espace prévu pour pouvoir placer une plaque de plâtre ou un panneau MDF d'une épaisseur de 10 mm. Ceci permet d'intégrer l'aérateur de manière discrète dans le plâtrage. Le profil de finition en aluminium peut être utilisé en option. Il est conseillé en cas d'utilisation dans un plâtrage humide. Afin de garantir une bonne finition, il est également conseillé d'utiliser ce profil lors de l'installation d'un caisson de volet roulant au-dessus d'un Invisivent EVO. Ce profil peut être obtenu dans la même couleur que le profil intérieur de l'Invisivent EVO.

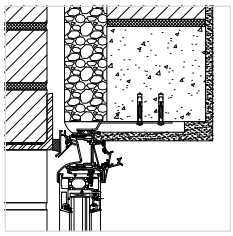

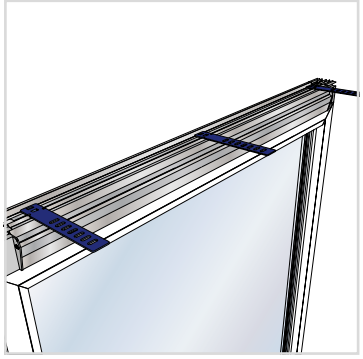

INSTALLATION AVEC ANCRAGE MURAL

L'Invisivent EVO est doté d'une rainure de fixation standard de manière à ce que la fixation sur le gros-oeuvre puisse être effectuée rapidement et facilement à l'aide de doguets.

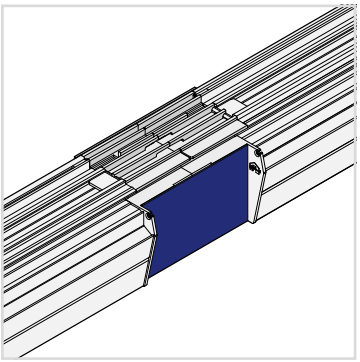

COUPLAGE DE PLUSIEURS INVISIVENT® EVO

L'Invisivent EVO est disponible en longueurs jusque 6 mètres, mais il est également possible de placer plusieurs aérateurs Invisivent EVO côte à côte et d'assurer la finition au moyen d'une plaque de couplage entre les différents aérateurs.

CAPOT DE PROTECTION EXTERIEURE

Lorsque l'Invisivent EVO est soumis à des conditions climatiques difficiles (fortes pluies, sable, vents violents) on peut opter d'équiper celui-ci d'un capot de protection extérieure. Ce capot vous garantit un confort accru, même lorsque les conditions sont extrêmes.

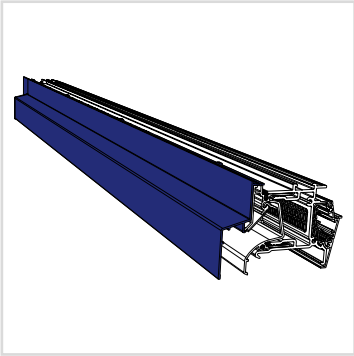

PLAQUE DE MONTAGE LATERALE

L'utilisation de plaques de montage latérales est conseillée pour s'assurer que l'Invisivent EVO soit correctement raccordé au châssis.

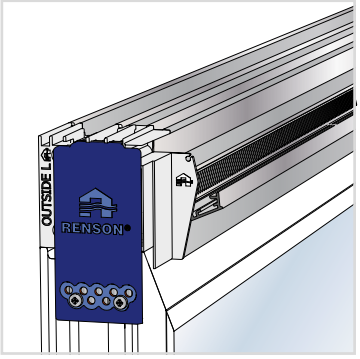

LIMITATEURS DE DEBIT

Il est possible de placer facilement des limitateurs de débit dans un Invisivent EVO. Chaque limitateur ferme 100 mm de l'ouverture d'amenée. De cette manière il est possible de régler le passage maximal d'air.

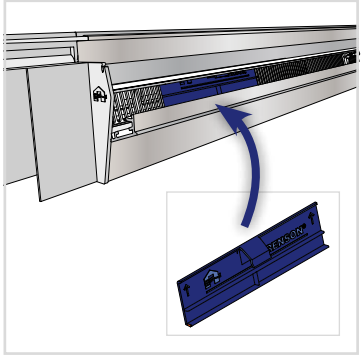

MOUSSE ACOUSTIQUE REMPLACABLE

La mousse acoustique peut être enlevée de l'aérateur en passant par les perforations du profil intermédiaire en PVC et être facilement nettoyée ou remplacée.

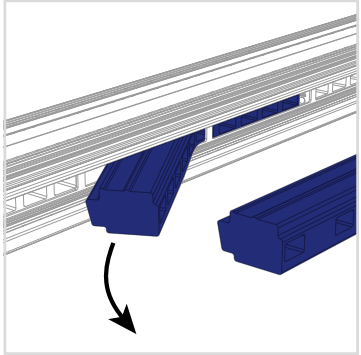

AERATEURS A CLAPET SUR VITRAGE (OU SUR TRAVERSE)

Sonovent®

TC60

THM90 EVO

AR75

AR75

Excellent aérateur autoréglable avec 4 débits différents dans un seul produit

SUR VITRAGE

SUR TRAVERSE

AUTOREGLABLE P4

4 DEBITS DANS 1 MODELE

INTRO

Un mécanisme breveté unique permet d'atteindre 4 débits différents alors que l' AR75 conserve le même aspect visuel

MONTAGE SUR VITRAGE (OU SUR TRAVERSE)

L'AR75 a été développé pour montage sur vitrage et peut être intégré dans des châssis en aluminium, bois et PVC. L' AR75 peut être également monté entre traverses moyennant l'utilisation de profils supplémentaires.

RUPTURE DE PONT THERMIQUE

Pas de transmission de froid de l'extérieur vers l'intérieur.

AUTOREGLABLE CLASSE P4

Grâce au clapet autoréglable, l'AR75 garantit l'amenée d'air frais et sain sans courant d'air.

QUATRE DEBITS DIFFERENTS AVEC UN SEUL MODELE

Grâce à un mécanisme interne, il est possible d'atteindre 4 débits différents. Ceci permet d'utiliser (visuellement) le même produit dans différentes pièces mais avec les débits adaptés à la situation et ceci dans tout le bâtiment.

PARE-INSECTES

Le profil intérieur perforé empêche aux moustiques, mouches et autres insectes indésirables de pénétrer à l'intérieur.

PEB / INTEGRATION DANS LE SYSTEME C+®

Aérateur autoréglable conforme à la réglementation PEB qui peut être combiné à l'unité de ventilation Healthbox 3.0.

DONNEES TECHNIQUES

	Small	Medium	Large	XLarge
Débit				
q1 sous 2 Pa	56 m³/h/m	72 m³/h/m	82 m³/h/m	105 m³/h/m
q1 sous 10 Pa	64 m³/h/m	80 m³/h/m	89 m³/h/m	116 m³/h/m
Confort				
Affaiblissement acoustique $D_{n,e,w}$ (C;C_{tr})				
En position ouverte	26 (-1;-1) dB	26 (-1;-2) dB	26 (-1;-2) dB	26 (-1;-1) dB
En position fermée	43 (-1;-1) dB	43 (-1;-1) dB	43 (-1;-1) dB	43 (-1;-1) dB
Données techniques				
Réglage position	Réglable en continu			
Commande	Manuelle, tringle, cordelette, moteur			
Valeur U	3,0 W/m²K			
Débit de fuite sous 50 Pa	<15% (en position fermée)			
Etanchéité à l'eau en position fermée jusque	650 Pa			
Etanchéité à l'eau en position ouverte jusque	50 Pa			
Dimensions				
Déduction de vitrage	75 mm (Epaisseurs de vitrage: 20, 24, 28, et 32 mm) / 77 mm (Epaisseurs de vitrage: 36, 40 et 44 mm)			
Hauteur	92 mm			
Epaisseur de vitrage	20, 24, 28, 32, 36*, 40*, 44* mm			20, 24, 28, 32, 36* mm
Longueur max.	2500 mm			

** pas pour installation sur traverse*

DESSINS TECHNIQUES

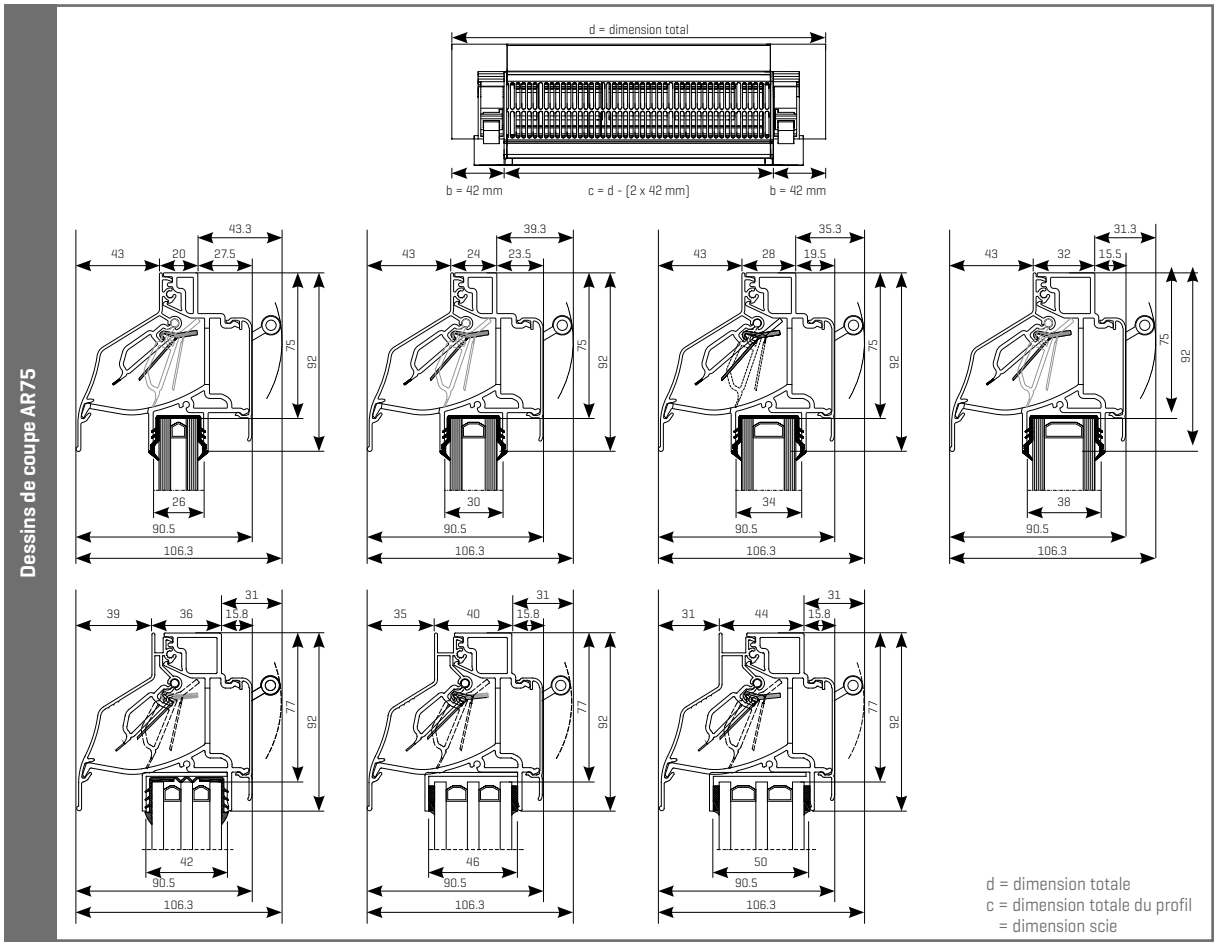

AR90

Aérateur autoréglable avec capot pare-pluie à l'extérieur

SUR VITRAGE

SUR TRAVERSE

AUTOREGLABLE P3

PROFIL INTERIEUR PLAT

INTRO

L'AR90 est la version autoréglable du THK90. Le clapet autoréglable évite les courants d'air et permet de minimaliser la perte d'énergie. Tout comme le THK90, l'AR90 est équipé d'un capot pare-pluie à l'extérieur.

MONTAGE SUR VITRAGE (OU SUR TRAVERSE)

L'AR90 a été développé pour une installation sur vitrage dans un châssis en aluminium, bois ou PVC, et ceci pour des épaisseurs de vitrage de 20, 24 ou 28 mm. L'AR90 peut être également monté entre traverses moyennant l'utilisation de profils supplémentaires.

RUPTURE DE PONT THERMIQUE

Pas de transmission de froid de l'extérieur vers l'intérieur.

AUTOREGLABLE CLASSE P3

Grâce au clapet autoréglable, l'AR90 garantit l'amenée d'air frais et sain sans courant d'air.

PROFIL ENTIÈREMENT PLAT

Le design plat de l'AR90 en fait le produit idéal pour intégration dans la partie fixe des châssis coulissants.

PARE-INSECTES

Le profil intérieur perforé empêche aux moustiques, mouches et autres insectes indésirables de pénétrer à l'intérieur.

PEB / INTEGRATION DANS LE SYSTEME C+®

Aérateur autoréglable conforme à la réglementation PEB qui peut être combiné à l'unité de ventilation Healthbox 3.0.

DONNEES TECHNIQUES

Débit	
q1 sous 2 Pa	66 m³/h/m
q1 sous 10 Pa	69 m³/h/m
Confort	
Affaiblissement acoustique $D_{n,e,w}$ (C;C_{tr})	
En position ouverte	30 (-1;-2) dB
En position fermée	45 (-1;-3) dB
Données techniques	
Réglage position	5 positions
Commande	Manuelle, tringle, cordelette, moteur
Valeur U	3,9 W/m²K
Débit de fuite sous 50 Pa	<15% (en position fermée)
Etanchéité à l'eau en position fermée jusque	650 Pa
Etanchéité à l'eau en position ouverte jusque	100 Pa
Dimensions	
Déduction de vitrage	90 mm
Hauteur	105 mm
Epaisseur de vitrage	20, 24 ou 28 mm
Longueur max.	2500 mm (2000 mm pour commande motorisée)

DESSINS TECHNIQUES

Dessins de coupe AR90

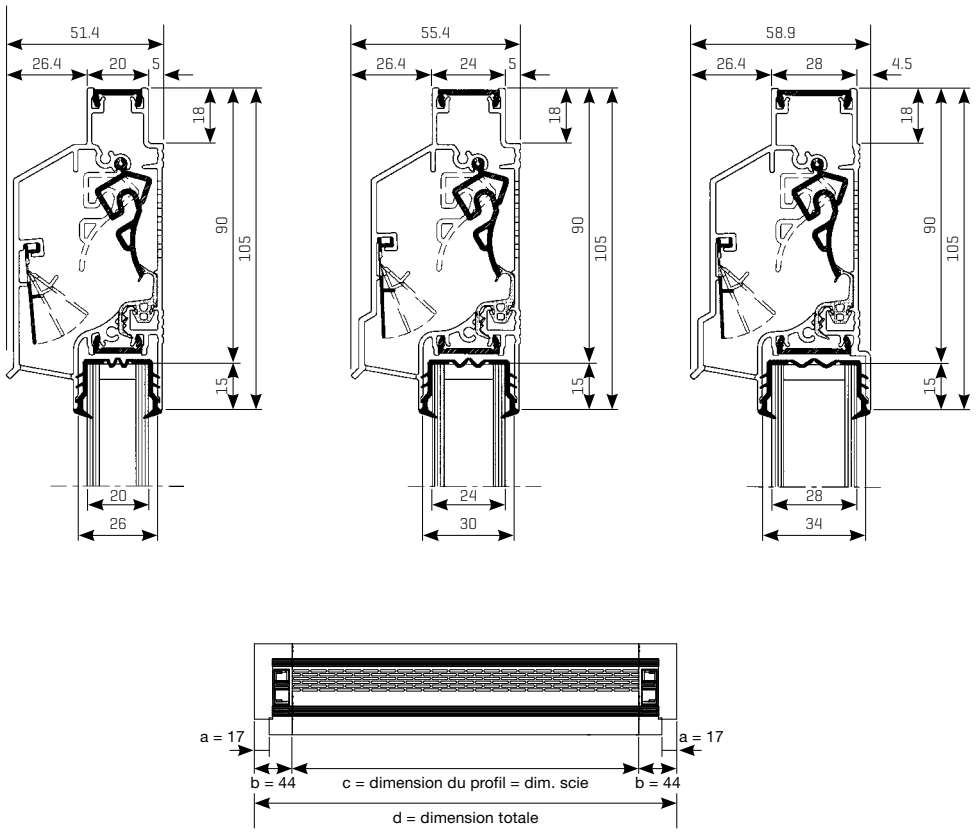

THK90

Aérateur avec capot pare-pluie à l'extérieur

SUR VITRAGE

SUR TRAVERSE

RUPTURE DE PONT THERMIQUE

PROFIL INTERIEUR PLAT

INTRO

Le THK90 est caractérisé par un côté intérieur plat idéal pour l'intégration dans la partie fixe d'un châssis coulissant. Le côté extérieur est équipé d'un capot pare-pluie.

MONTAGE SUR VITRAGE (OU SUR TRAVERSE)

Le THK90 a été développé pour une installation sur vitrage dans un châssis en aluminium, bois ou PVC, et ceci pour des épaisseurs de vitrage de 20, 24 ou 28 mm. Le THK90 peut être également monté entre traverses moyennant l'utilisation de profils supplémentaires.

RUPTURE DE PONT THERMIQUE

Pas de transmission de froid de l'extérieur vers l'intérieur.

PROFIL ENTIEREMENT PLAT

Le design plat du THK90 en fait le produit idéal pour intégration dans la partie fixe des châssis coulissants.

PARE-INSECTES

Le profil intérieur perforé empêche aux moustiques, mouches et autres insectes indésirables de pénétrer à l'intérieur.

PEB

Aérateur non autoréglable conforme à la réglementation PEB qui peut être combiné à l'unité de ventilation Healthbox 3.0.

DONNEES TECHNIQUES

Débit	
q1 sous 2 Pa	61,1 m³/h/m
q1 sous 10 Pa	131,1 m³/h/m
Confort	
Affaiblissement acoustique $D_{n,e,w}$ (C;C_{tr})	
En position ouverte	28 (0;-1) dB
En position fermée	44 (0;-1) dB
Données techniques	
Réglage position	5 positions
Commande	Manuelle, tringle, cordelette, moteur
Valeur U	3,9 W/m²K
Débit de fuite sous 50 Pa	<15% (en position fermée)
Etanchéité à l'eau en position fermée jusque	650 Pa
Etanchéité à l'eau en position ouverte jusque	50 Pa
Dimensions	
Déduction de vitrage	90 mm
Hauteur	105 mm
Epaisseur de vitrage	20, 24 ou 28 mm
Longueur max.	2500 mm (2000 mm pour commande motorisée)

DESSINS TECHNIQUES

Dessins de coupe THK90

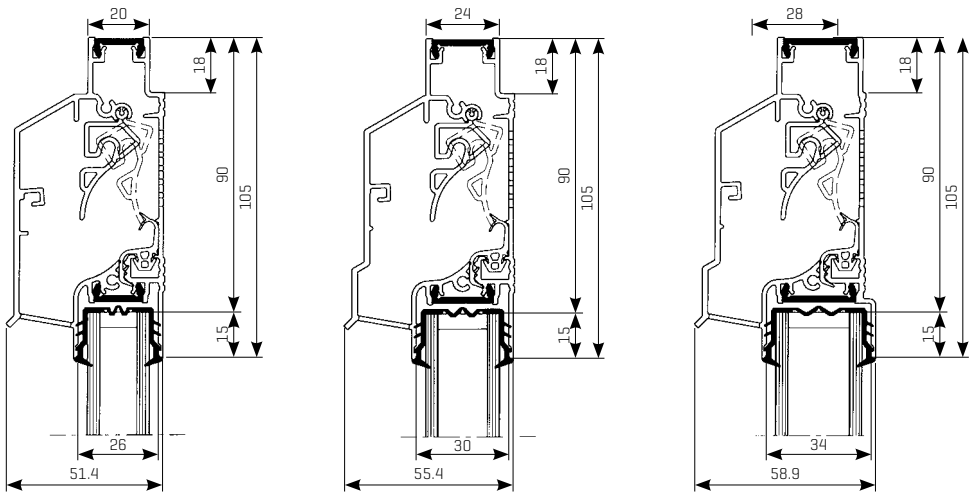

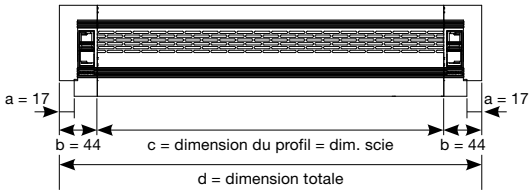

THM90 EVO / THM90PB EVO / THM90TR EVO

Aérateur autoréglable plat, idéal pour les portes coulissantes

SUR VITRAGE

SUR TRAVERSE

AUTOREGLABLE P3

PROFIL TOUT A FAIT PLAT

INTRO

Le THM90 EVO est un aérateur plat, ce qui en fait le produit idéal pour intégration dans des châssis coulissants. Le THM90 EVO peut être monté tant sur le vitrage, au-dessous du vitrage (THM90PB EVO) ou entre traverses (THM90TR EVO). Le THM90 EVO est le produit idéal pour la ventilation naturelle par convection, ceci en installant un THM90PB EVO en partie basse et un THM90 EVO en partie haute d'une serre ou véranda.

MONTAGE SUR VITRAGE (OU SUR TRAVERSE)

Le THM90 EVO a été développé pour montage sur vitrage et peut être intégré dans des châssis en aluminium, bois et PVC. Le THM90 EVO peut être monté tant sur le vitrage, qu'au-dessous du vitrage (THM90PB EVO) ou entre traverses (THM90TR EVO).
Le THM90 EVO est seulement approprié pour usage au rez-de-chaussée.

RUPTURE DE PONT THERMIQUE

Pas de transmission de froid de l'extérieur vers l'intérieur.

AUTOREGLABLE CLASSE P3

Grâce au clapet autoréglable, le THM90 EVO garantit l'amenée d'air frais et sain sans courant d'air.

PROFIL ENTIEREMENT PLAT

Le design plat du THM90 EVO en fait le produit idéal pour intégration dans des châssis coulissants. Le THM90 EVO n'est pas approprié pour intégration dans des constructions en hauteur.

PARE-INSECTES

Le profil intérieur perforé empêche aux moustiques, mouches et autres insectes indésirables de pénétrer à l'intérieur.

PEB / INTEGRATION DANS LE SYSTEME C+®

Aérateur autoréglable conforme à la réglementation PEB qui peut être combiné à l'unité de ventilation Healthbox 3.0.

DONNEES TECHNIQUES

Débit	
q1 sous 2 Pa	52 m³/h/m
q1 sous 10 Pa	58 m³/h/m
Confort	
Affaiblissement acoustique $D_{n,e,w}$ (C;C_{tr})	
En position ouverte	26 (0;0) dB
En position fermée	45 (-1;-1) dB
Données techniques	
Réglage position	5 positions
Commande	Manuelle, tringle, cordelette, moteur
Valeur U	3,8 W/m²K
Débit de fuite sous 50 Pa	<15% (en position fermée)
Etanchéité à l'eau en position fermée jusque	650 Pa
Etanchéité à l'eau en position ouverte jusque	100 Pa
Dimensions	
Déduction de vitrage	90 mm
Hauteur	105 mm
Epaisseur de vitrage	
THM90 EVO	20, 24, 28 of 33 mm
THM90PB EVO	20, 24 ou 28 mm
THM90TR EVO	20 of 24 mm
Longueur max.	2500 mm (2000 mm pour commande motorisée)

DESSINS TECHNIQUES

Dessins de coupe THM90 EVO / THM90PB EVO / THM90TR EVO

THM90 EVO

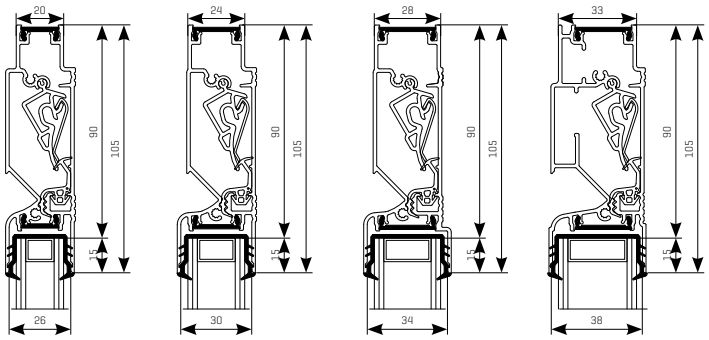

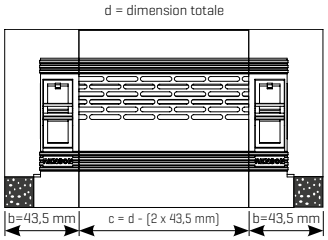

THM90PB EVO

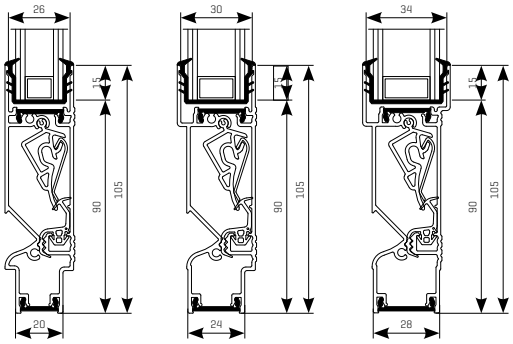

THM90TR EVO

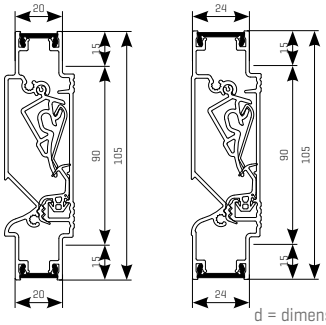

d = dimension totale
c = dimension totale du profil
= dimension scie

AR60

Aérateur autoréglable avec capot pare-pluie à l'extérieur

SUR VITRAGE

SUR TRAVERSE

AUTOREGLABLE P1

I-FLUX

INTRO

L'AR60 est équipé d'un capot pare-pluie à l'extérieur, et d'un clapet courbé à l'intérieur qui oriente le flux d'air vers le haut. Le clapet autoréglable évite les courants d'air et permet de minimaliser la perte d'énergie.

MONTAGE SUR VITRAGE (OU SUR TRAVERSE)

L'AR60 a été développé pour une installation sur vitrage dans un châssis en aluminium, bois ou PVC, et ceci pour des épaisseurs de vitrage de 20, 24 ou 28 mm. L'AR60 peut être également monté entre traverses moyennant l'utilisation de profils supplémentaires.

RUPTURE DE PONT THERMIQUE

Pas de transmission de froid de l'extérieur vers l'intérieur.

I-FLUX®

Grâce au clapet autoréglable, AR60 garantit l'amenée d'air frais et sain sans courant d'air. En plus, le clapet intérieur oriente le flux d'air vers le haut, ce qui permet une répartition optimale de l'air frais dans toute votre habitation.

PARE-INSECTES

Le profil intérieur perforé empêche aux moustiques, mouches et autres insectes indésirables de pénétrer à l'intérieur.

PEB / INTEGRATION DANS LE SYSTEME C+®

Aérateur autoréglable conforme à la réglementation PEB qui peut être combiné à l'unité de ventilation Healthbox 3.0.

DONNÉES TECHNIQUES

Débit	
q1 sous 2 Pa	43,5 m³/h/m
q1 sous 10 Pa	73,0 m³/h/m
Confort	
Affaiblissement acoustique $D_{n,e,w}$ (C;C_{tr})	
En position ouverte	27 (0;0) dB
En position fermée	44 (0;0) dB
Données techniques	
Réglage position	5 positions
Commande	Manuelle, tringle, cordelette
Valeur U	4,5 W/m²K
Débit de fuite sous 50 Pa	<15% (en position fermée)
Etanchéité à l'eau en position fermée jusque	650 Pa
Etanchéité à l'eau en position ouverte jusque	100 Pa
Dimensions	
Déduction de vitrage	60 mm
Hauteur	76 mm
Epaisseur de vitrage	20, 24 ou 28 mm
Longueur max.	2500 mm

DESSINS TECHNIQUES

Dessins de coupe AR60

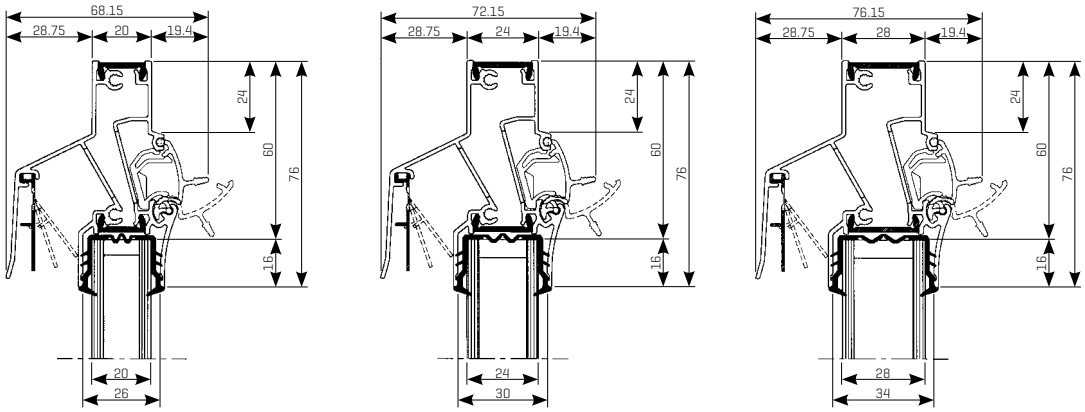

TC60

Aérateur à clapet compact offrant un bon rapport qualité/prix

SUR VITRAGE

SUR TRAVERSE

RUPTURE DE PONT THERMIQUE

QUALITE/PRIX

INTRO

Le TC60 est un aérateur à rupture de pont thermique, non autoréglable pour montage sur vitrage offrant un bon rapport qualité/prix. Le TC60 est caractérisé par la fine inclinaison de son profil extérieur et une déduction de vitrage de seulement 60 mm.

MONTAGE SUR VITRAGE (OU SUR TRAVERSE)

Le TC60 a été développé pour une installation sur vitrage dans un châssis en aluminium, bois ou PVC, et ceci pour des épaisseurs de vitrage de 20, 24 ou 28 mm. Le TC60 peut être également monté entre traverses moyennant l'utilisation de profils supplémentaires.

RUPTURE DE PONT THERMIQUE

Pas de transmission de froid de l'extérieur vers l'intérieur.

EXCELLENT RAPPORT QUALITE/PRIX

Aérateur de qualité, compact et avantageux, qui garantit l'amenée d'air frais.

PARE-INSECTES

Le profil intérieur perforé empêche aux moustiques, mouches et autres insectes indésirables de pénétrer à l'intérieur.

DONNEES TECHNIQUES

Débit	
q1 sous 2 Pa	65,5 m³/h/m
q1 sous 10 Pa	146,5 m³/h/m
Confort	
Affaiblissement acoustique $D_{n,e,w}$ (C;C_{tr})	
En position ouverte	28 (0;0) dB
En position fermée	42 (0;0) dB
Données techniques	
Réglage position	Réglable en continu
Commande	Manuelle, tringle, cordelette
Valeur U	3,3 W/m²K
Débit de fuite sous 50 Pa	<15% (en position fermée)
Etanchéité à l'eau en position fermée jusque	650 Pa
Etanchéité à l'eau en position ouverte jusque	10 Pa
Dimensions	
Déduction de vitrage	60 mm
Hauteur	75 mm
Epaisseur de vitrage	20, 24 ou 28 mm
Longueur max.	2500 mm

DESSINS TECHNIQUES

Dessins de coupe TC60

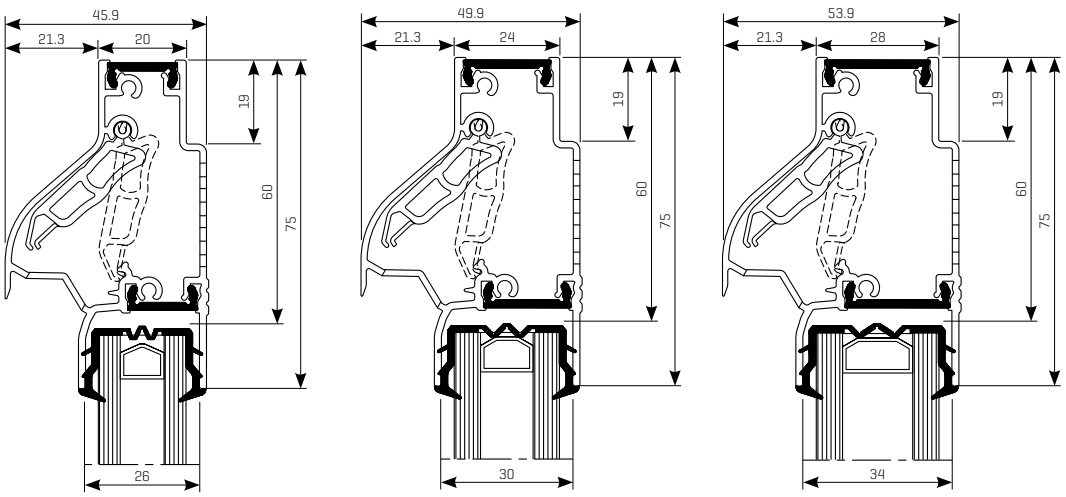

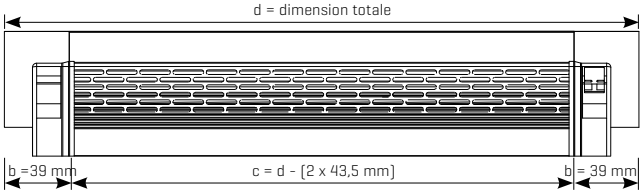

d = dimension totale
c = dimension totale du profil
= dimension scie

SONOVENT®

Aérateur autoréglable offrant une insonorisation supérieure

SUR VITRAGE

SUR TRAVERSE

AUTOREGLABLE P3

AFFAIBLISSE-MENT ACOUSTIQUE

NOMBREUSES APPLICATIONS

INTRO

RENSON® a développé la gamme du Sonovent pour satisfaire deux besoins en matière de confort d'habitation:

- Confort physique: un air frais et sain sans courant d'air
- Confort acoustique: jusqu'à 56 dB d'affaiblissement acoustique

La gamme du Sonovent comporte 4 types: Small, Medium, Large et Xlarge, chaque modèle étant disponible avec 4 passages d'air différents (10, 15, 20 ou 25 mm), ce qui donne au total 16 variantes, chacune avec un débit et une insonorisation acoustique différents. Selon le modèle et l'installation, les ruptures de pont thermique peuvent être positionnées différemment. Il existe donc une solution idéale pour chaque situation.

MONTAGE SUR TRAVERSE (OU SUR VITRAGE)

Le Sonovent est installé de préférence entre traverses. En ajoutant des profils en L sur la face supérieure et inférieure, il est également possible de placer le Sonovent au-dessus du vitrage.

RUPTURE DE PONT THERMIQUE

Pas de transmission de froid de l'extérieur vers l'intérieur. La rupture de pont thermique peut être positionnée différemment selon le modèle et le mode d'installation.

AUTOREGLABLE CLASSE P3

Grâce au clapet autoréglable, le Sonovent garantit l'amenée d'air frais et sain sans courant d'air.

AFFAIBLISSEMENT ACOUSTIQUE

Affaiblissement acoustique variable en fonction du modèle choisi, allant de 37 dB à 56 dB.

PARE-INSECTES

Le profil intérieur perforé empêche aux moustiques, mouches et autres insectes indésirables de pénétrer à l'intérieur.

PEB / INTEGRATION DANS LE SYSTEME C+®

Aérateur autoréglable conforme à la réglementation PEB qui peut être combiné à l'unité de ventilation Healthbox 3.0.

DESSINS TECHNIQUES

Dessins de coupe Sonovent®

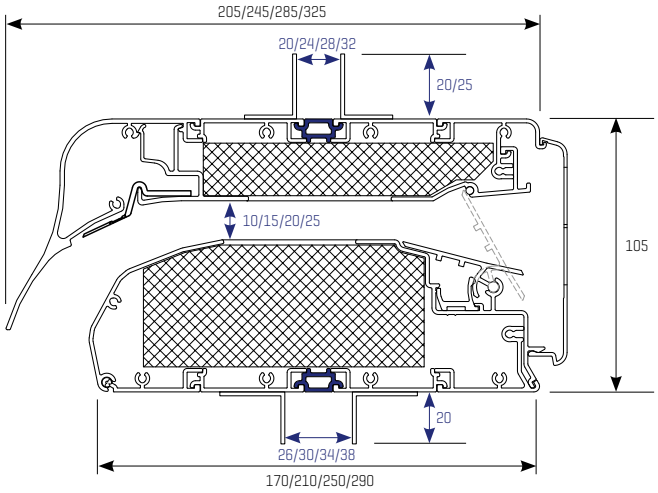

MONTAGE

Le Sonovent a été développé pour un montage sur vitrage ou entre traverses (méthode conseillée). Une installation dissimulée derrière des lames filantes ou le panneau ventilé d'un mur-rideau est également possible et est appliquée pour des immeubles de bureaux, des écoles, des hôpitaux....
En choisissant le modèle adéquat de Sonovent en fonction de la situation et en faisant varier la longueur, vous pouvez obtenir le débit souhaité de même que les prestations acoustiques requises.

Montage

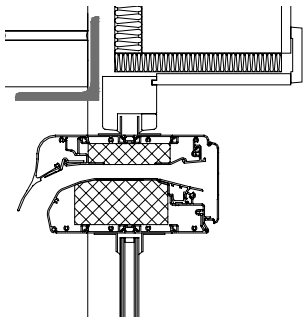

Sur vitrage

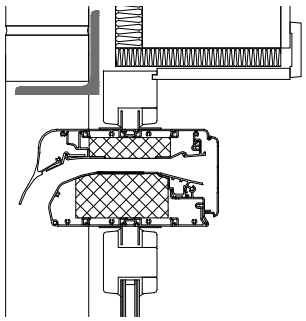

Entre des profils de traverse (méthode conseillée)

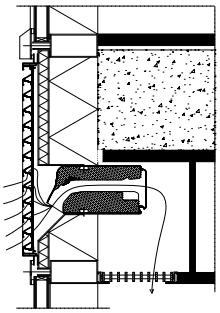

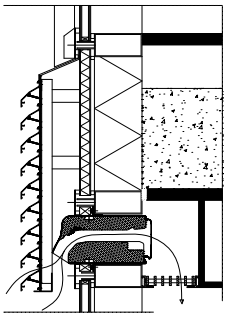

Installation dissimulée (derrière des lames)

SONOVENT®

Aérateur autoréglable offrant une insonorisation supérieure

SUR VITRAGE

SUR TRAVERSE

AUTOREGLABLE P3

AFFAIBLISSE-MENT ACOUSTIQUE

NOMBREUSES APPLICATIONS

LA GAMME ETENDUE DU SONOVENT®

4 modèles différents avec une position variable de rupture de pont thermique

- Modèles: **Small – Medium – Large – XLarge**
- Rupture de pont thermique : différentes positions **de 1 à 6**

Modellen

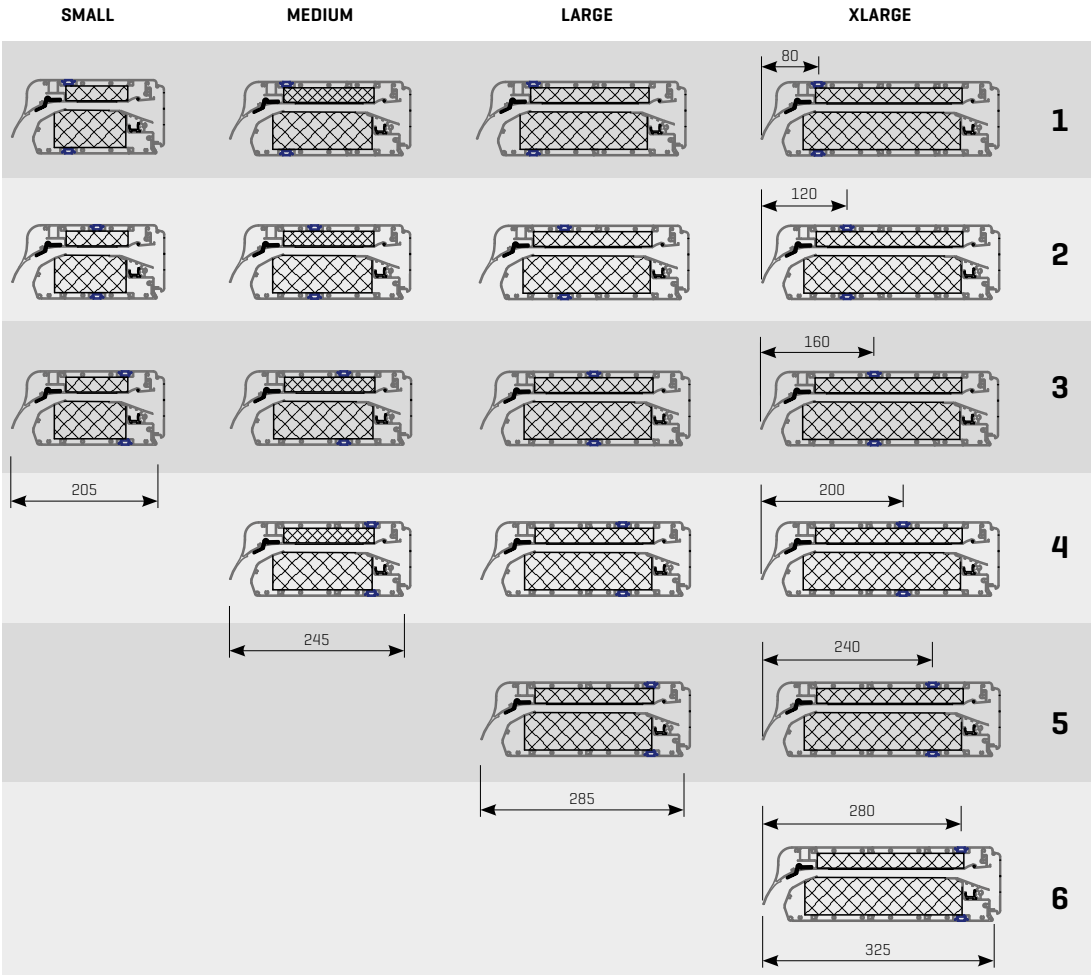

Montage & modèle	Positions possibles de la rupture de pont thermique	Installation dissimulée
Sur vitrage		
Small	2 - 3	1 – 2 - 3
Medium	2 - 3	1 – 2 - 3 - 4
Large	2 - 3 - 4	1 – 2 - 3 - 4 - 5
Entre traverses		
Small	1 – 2 - 3	1 – 2 - 3
Medium	2 - 3 - 4	1 – 2 - 3 - 4
Large	2 - 3 - 4	1 – 2 - 3 - 4 - 5
XLarge	2 - 3 – 4 - 5	1 – 2 - 3 - 4 - 5 - 6

DONNEES TECHNIQUES

	Small	Medium	Large	XLarge
Débit				
q1 sous 2 Pa				
Ouverture de passage 10 mm	51,8 m³/h/m	51,1 m³/h/m	47,2 m³/h/m	42,1 m³/h/m
Ouverture de passage 15 mm	86,4 m³/h/m	77,4 m³/h/m	74,5 m³/h/m	63,0 m³/h/m
Ouverture de passage 20 mm	92,9 m³/h/m	97,2 m³/h/m	93,6 m³/h/m	90,7 m³/h/m
Ouverture de passage 25 mm	98,6 m³/h/m	99,4 m³/h/m	97,6 m³/h/m	95,4 m³/h/m
q1 sous 10 Pa				
Ouverture de passage 10 mm	57,0 m³/h/m	56,2 m³/h/m	51,9 m³/h/m	46,3 m³/h/m
Ouverture de passage 15 mm	95,0 m³/h/m	85,1 m³/h/m	82,0 m³/h/m	69,3 m³/h/m
Ouverture de passage 20 mm	102,2 m³/h/m	106,9 m³/h/m	103,0 m³/h/m	99,8 m³/h/m
Ouverture de passage 25 mm	108,5 m³/h/m	109,3 m³/h/m	107,3 m³/h/m	104,9 m³/h/m
Confort				
Affaiblissement acoustique $D_{n,e,w}$ (C;C_{tr}) en position ouverte				
Ouverture de passage 10 mm	46 (-1;-5) dB	48 (-2;-6) dB	50 (-2;-6) dB	56 (-2;-6) dB
Ouverture de passage 15 mm	41 (-1;-2) dB	45 (-2;-6) dB	49 (-2;-7) dB	53 (-2;-6) dB
Ouverture de passage 20 mm	40 (-1;-3) dB	43 (0;-3) dB	44 (-2;-6) dB	46 (-2;-6) dB
Ouverture de passage 25 mm	37 (-1;-3) dB	39 (-1;-4) dB	41 (-2;-6) dB	45 (-2;-6) dB
Affaiblissement acoustique $D_{n,e,w}$ (C;C_{tr}) en position fermée	n.c.			
Données techniques				
Réglage position	Réglable en continu			
Commande	Manuelle, tringle, cordelette, moteur			
Valeur U	4,5 W/m²K	4,6 W/m²K	4,6 W/m²K	4,7 W/m²K
Débit de fuite sous 50 Pa	<15% (en position fermée)			
Etanchéité à l'eau en position fermée jusque	650 Pa			
Etanchéité à l'eau en position ouverte jusque	50 Pa			
Dimensions				
Déduction de vitrage	130 mm (avec équerre 20 mm), 135 mm (avec équerre 25 mm)			
Hauteur	105 mm (hauteur totale avec équerres: 145 ou 150 mm)			
Epaisseur de vitrage	20, 24, 28, 32 (autres épaisseurs sur demande)			
Longueur max.	2000 mm (montage sur vitrage) / 2500 mm (montage entre traverses)			
Profondeur/profondeur totale	170/205 mm (Small), 210/245 mm (Medium), 250/285 mm (Large) ou 290/325 mm (XLarge)			

Ouvertures de passage

- Différentes ouvertures de passage: **10 - 15 - 20 -25 mm**

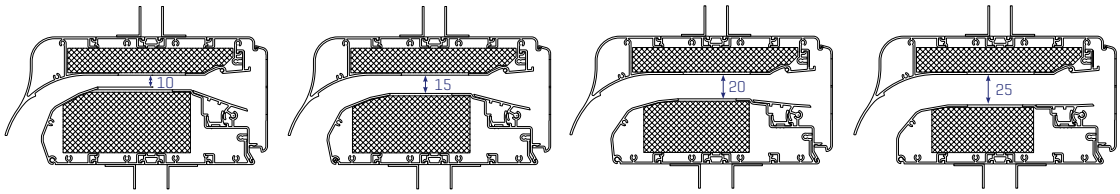

Passage 10 mm | Passage 15 mm | Passage 20 mm | Passage 25 mm

SONOVENT® COMPACT

Aérateur autoréglable acoustique compact

SUR VITRAGE

SUR TRAVERSE

AUTOREGLABLE P3

AFFAIBLISSE-MENT ACOUSTIQUE

COMPACT

3 DEBITS DANS 1 MODELE

INTRO

Le Sonovent Compact est le petit frère du Sonovent.
Cet aerateur acoustique compact offre un excellent compromis entre l'affaiblissement acoustique et le débit d'air. Le Sonovent Compact est disponible dans 3 ouvertures de passage (10, 13 ou 15 mm), permettant d'obtenir trois débits différents dans un seul et même modèle.

MONTAGE SUR VITRAGE (OU SUR TRAVERSE)

Le Sonovent Compact est monté de préférence sur le vitrage. Nous vous conseillons d'utiliser le joint en caoutchouc de RENSON® n°.039 ou n°.034 (20-28mm). Le Sonovent Compact peut aussi être monté entre traverses en utilisant des profils de traverse complémentaires.

RUPTURE DE PONT THERMIQUE

Pas de transmission de froid de l'extérieur vers l'intérieur.

AUTOREGLABLE CLASSE P3

Grâce au clapet autoréglable, le Sonovent Compact garantit l'amenée d'air frais et sain sans courant d'air

TROIS DEBITS D'AIR DIFFERENTS AVEC UN SEUL MODELE

Le Sonovent Compact a 3 ouvertures de passage différentes (10, 13 ou 15 mm), de sorte que trois débits d'air différents peuvent être obtenus.

AFFAIBLISSEMENT ACOUSTIQUE

Affaiblissement acoustique variable en fontion du passage d'air choisi, allant de 33 dB à 36 dB.

PARE-INSECTES

Le profil intérieur perforé empêche aux moustiques, mouches et autres insectes indésirables de pénétrer à l'intérieur.

PEB / INTEGRATION DANS LE SYSTEME C+®

Aérateur autoréglable conforme à la réglementation PEB qui peut être combiné à l'unité de ventilation Healthbox 3.0.

DONNEES TECHNIQUES

Débit	
q1 sous 2 Pa	
Ouverture de passage 10 mm	59,9 m³/h/m
Ouverture de passage 13 mm	68,9 m³/h/m
Ouverture de passage 15 mm	72,7 m³/h/m
q1 sous 10 Pa	
Ouverture de passage 10 mm	63,4 m³/h/m
Ouverture de passage 13 mm	68,9 m³/h/m
Ouverture de passage 15 mm	68,1 m³/h/m
Confort	
Affaiblissement acoustique $D_{n,e,w}$ (C;C_{tr}) En position ouverte	
Ouverture de passage 10 mm	36 (0;-1) dB
Ouverture de passage 13 mm	35 (0;-1) dB
Ouverture de passage 15 mm	33 (0;-1) dB
Affaiblissement acoustique $D_{n,e,w}$ (C;C_{tr}) en position fermée	n.c.
Données techniques	
Réglage position	Réglable en continu
Commande	Manuelle, tringle, cordelette, moteur
Valeur U	6,0 W/m²K
Débit de fuite sous 50 Pa	<15% (en position fermée)
Etanchéité à l'eau en position fermée jusque	650 Pa
Etanchéité à l'eau en position ouverte jusque	150 Pa
Dimensions	
Déduction de vitrage	78 mm
Hauteur	75 mm (hauteur du caisson de ventilation) / 95 mm (hauteur totale avec équerres)
Epaisseur de vitrage	20, 24, 28, 32 ou 36 mm
Longueur max.	2000 mm (montage sur vitrage) ou 2500 mm (montage entre traverses)

DESSINS TECHNIQUES

Dessins de coupe Sonovent® Compact

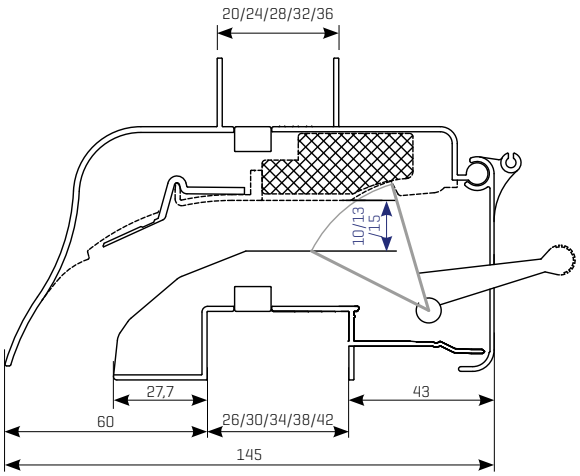

SONOVENT® I

Aérateur offrant une meilleure insonorisation et un débit supérieur

SUR VITRAGE

SUR TRAVERSE

RUPTURE DE PONT THERMIQUE

AFFAIBLISSE-MENT ACOUSTIQUE

HAUT DEBIT

INTRO

Le Sonovent I est un Sonovent avec un débit supérieur qui a été spécialement développé pour les immeubles de bureaux, les bâtiments commerciaux et les magasins. Contrairement au Sonovent, le Sonovent I n'est pas autoréglable.

MONTAGE SUR TRAVERSE (OU SUR VITRAGE)

Le Sonovent I est installé de préférence entre traverses. En ajoutant des profils en L sur la face supérieure et inférieure, il est également possible de placer le Sonovent I au-dessus du vitrage.

RUPTURE DE PONT THERMIQUE

Pas de transmission de froid de l'extérieur vers l'intérieur. La rupture de pont thermique peut être positionnée différemment selon le modèle et le mode d'installation.

AFFAIBLISSEMENT ACOUSTIQUE

Affaiblissement acoustique variable selon le modèle choisi, de 32 dB à 36 dB.

DEBIT D'AIR TRES ELEVE

Jusqu'à 173,5 $m^3/h/m$ (Q sous 2 Pa)

PARE-INSECTES

Le profil intérieur perforé empêche aux moustiques, mouches et autres insectes indésirables de pénétrer à l'intérieur.

PEB

Aérateur autoréglable conforme à la réglementation PEB qui peut être combiné à l'unité de ventilation Healthbox 3.0.

DONNEES TECHNIQUES

	Small	Medium	Large	XLarge
Débit				
Q sous 2 Pa*	173,5 m³/h/m	175,3 m³/h/m	172,8 m³/h/m	172,8 m³/h/m
Q sous 10 Pa*	388,0 m³/h/m	385,7 m³/h/m	386,4 m³/h/m	386,4 m³/h/m
Confort				
Affaiblissement acoustique $D_{n,e,w}$ (C;C_{tr})				
En position ouverte	32 (-1;-3) dB	33 (-1;-3) dB	35 (-1;-4) dB	36 (-1;-4) dB
En position fermée	44 (-1;-4) dB	48 (-1;-5) dB	49 (-2;-5) dB	49 (-1;-5) dB
Données techniques				
Réglage position	Réglable en continu			
Commande	Moteur			
Valeur U	5,2 W/m²K			
Débit de fuite sous 50 Pa	<15% (en position fermée)			
Etanchéité à l'eau en position fermée jusque	650 Pa			
Etanchéité à l'eau en position ouverte jusque	50 Pa			
Dimensions				
Déduction de vitrage	130 mm (équerre 20 mm), 135 mm (équerre 25 mm)			
Hauteur	105 mm (hauteur caisson) / 145 mm ou 150 mm (hauteur totale avec équerres)			
Epaisseur de vitrage	20, 24, 28 ou 32 mm (autres épaisseurs sur demande)			
Epaisseur de châssis	170 mm	210 mm	250 mm	290 mm
Longueur max.	2000 mm (sur vitrage) / 2500 mm (sur traverse)			

** q1 sous 2 Pa et q1 sous 10 Pa ne sont pas connus*

DESSINS TECHNIQUES

Dessins de coupe Sonovent® I

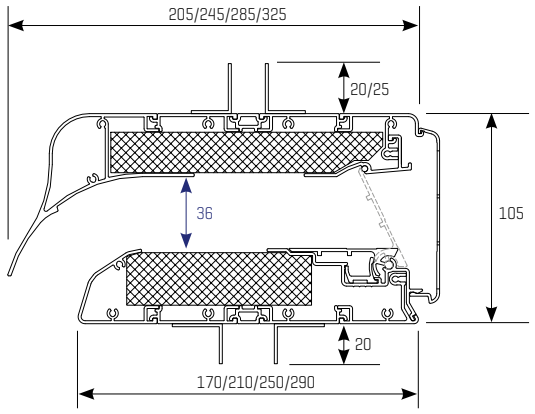

SONOVENT® D

Aérateur autoréglable compact à affaiblissement acoustique pour chambres mansardées

DANS LA TOITURE

RUPTURE DE PONT THERMIQUE

AUTOREGLABLE P3

AFFAIBLISSEMENT ACOUSTIQUE

INTRO

Le Sonovent D vous permet de ventiler des pièces mansardées sans fenêtre. Contrairement à la ventilation au moyen de fenêtres dans la toiture, le Sonovent D vous permet de ventiler vos chambres à coucher sans courant d'air grâce au clapet autoréglable.

MONTAGE DANS LA TOITURE

Le Sonovent D a été développé pour installation dans une toiture inclinée avec un angle minimum de 22,5°, ceci pour éviter toute infiltration d'eau. Il est important que le Sonovent D soit recouvert sur toute sa longueur de tuiles de ventilation.

RUPTURE DE PONT THERMIQUE

Pas de transmission de froid de l'extérieur vers l'intérieur.

AUTOREGLABLE CLASSE P3

Grâce au clapet autoréglable, le Sonovent D garantit l'amenée d'air frais et sain sans courant d'air.

AFFAIBLISSEMENT ACOUSTIQUE

Affaiblissement acoustique variable selon le modèle choisi : 37 (-1;-3) dB (Small), 39 (-1;-4) dB (Medium), 41 (-2;-6) dB (Large) et 41 (-2 ;-6) dB (Xlarge).

PARE-INSECTES

Le profil intérieur perforé empêche aux moustiques, mouches et autres insectes indésirables de pénétrer à l'intérieur.

PEB / INTEGRATION DANS LE SYSTEME C+®

Aérateur autoréglable conforme à la réglementation PEB qui peut être combiné à l'unité de ventilation Healthbox 3.0.

DONNEES TECHNIQUES

	Small	Medium	Large	XLarge
Débit				
q1 sous 2 Pa	104,0 m³/h/m			
q1 sous 10 Pa	114,4 m³/h/m			
Confort				
Affaiblissement acoustique $D_{n,e,w}$ (C;C_{tr})				
En position ouverte	37 (-1;-3) dB	39 (-1;-4) dB	41 (-2;-6) dB	45 (-2;-6) dB
En position fermée	n.c.			
Données techniques				
Réglage position	Réglable en continu			
Commande	Manuelle, tringle, cordelette, moteur			
Valeur U	4,5 W/m²K	4,6 W/m²K	4,6 W/m²K	4,7 W/m²K
Débit de fuite sous 50 Pa	<15% (en position fermée)			
Etanchéité à l'eau en position fermée jusque	650 Pa			
Etanchéité à l'eau en position ouverte jusque	100 Pa			
Dimensions				
Hauteur	105 mm (hauteur du caisson) / 155 mm (hauteur totale avec équerres)			
Epaisseur de toiture	170 mm	210 mm	250 mm	290 mm
Angle minimal d'inclinaison	22,5°			
Ouverture dans la toiture	115 mm			
Longueur max.	1000 mm			

DESSINS TECHNIQUES

Dessins de coupe Sonovent® D

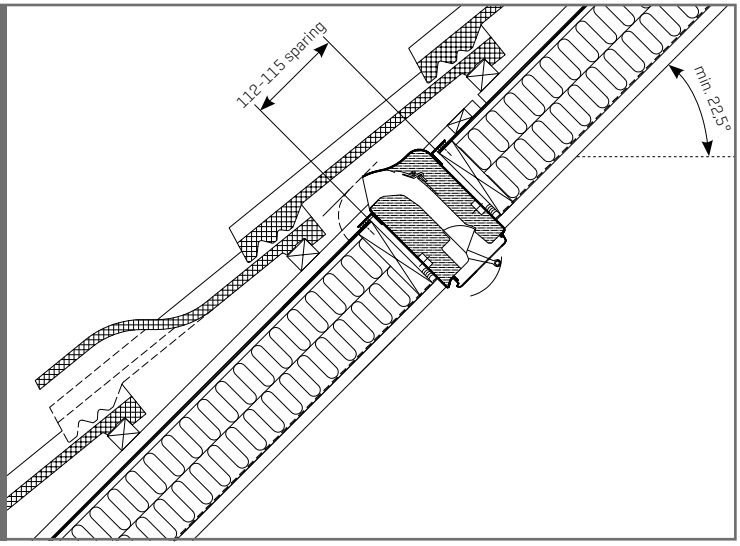

AERATEURS A CLAPET POUR VERANDAS

Oxyvent®

Tapfix® Max

Oxyvent®

Topfix® Max

OXYVENT®

Extracteur d'air pour vérandas

SUR VITRAGE

RUPTURE DE PONT THERMIQUE

POUR PRESQUE TOUS LES ANGLES D'INCLINAISON

ANTI-EFFRACTION

INTRO

L'Oxyvent est placé au point le plus haut et le plus chaud en toiture de véranda, ceci afin de favoriser une extraction de l'air chaud et humide par convection naturelle. Des aérateurs situés en partie basse des châssis verticaux assurent l'apport d'air neuf naturel.

GESTION DE LA TEMPERATURE DE MANIERE NATURELLE

Grâce à la convection naturelle, de l'air frais est amené par le biais d'aérateurs placés dans la partie vitrée verticale et l'air chaud et humide est évacué hors de la véranda grâce à l'Oxyvent.

MONTAGE SUR VITRAGE OU PANNEAUX SANDWICH

L'Oxyvent convient pour montage sur des vitrages et des panneaux sandwich d'épaisseur 28 - 86 mm (par pas de 2 mm).

DEGRE D'INCLINAISON

L'Oxyvent peut être installé sur toute toiture de véranda avec une inclinaison minimum de 5°.

RUPTURE DE PONT THERMIQUE

Pas de transmission de froid de l'extérieur vers l'intérieur.

ANTI-EFFRACTION

Grâce à l'Oxyvent il n'est plus nécessaire d'ouvrir vos fenêtres pour ventiler votre véranda. De ce fait vous diminuez le risque d'effraction.

PARE-INSECTES

Grâce au profil pare-insectes intégré, les insectes ne pénètrent pas à l'intérieur.

DONNEES TECHNIQUES

Débit	
q1 sous 2 Pa	68,1 m³/h/m
q1 sous 10 Pa	152,3 m³/h/m
Confort	
Affaiblissement acoustique $D_{n,e,w}$ (C;C_{tr})	
En position ouverte	27 (-1;-2) dB
En position fermée	40 (0;-2) dB
Données techniques	
Réglage position	Réglable en continu
Commande	Manuelle, tringle, moteur
Valeur U	jusque 2,8 W/m²K
Débit de fuite sous 50 Pa	<15% (en position fermée)
Etanchéité à l'eau en position fermée jusque	650 Pa
Etanchéité à l'eau en position ouverte jusque	50 Pa
Dimensions	
Déduction de vitrage	210 mm
Hauteur buitenkap	50 mm
Epaisseur de vitrage / panneau sandwich	28 - 86 mm (par pas de 2 mm)
Longueur max.	1500 mm
Degré d'inclinaison	Min. 5° ou entièrement vertical

DESSINS TECHNIQUES

Dessins de coupe Oxyvent®

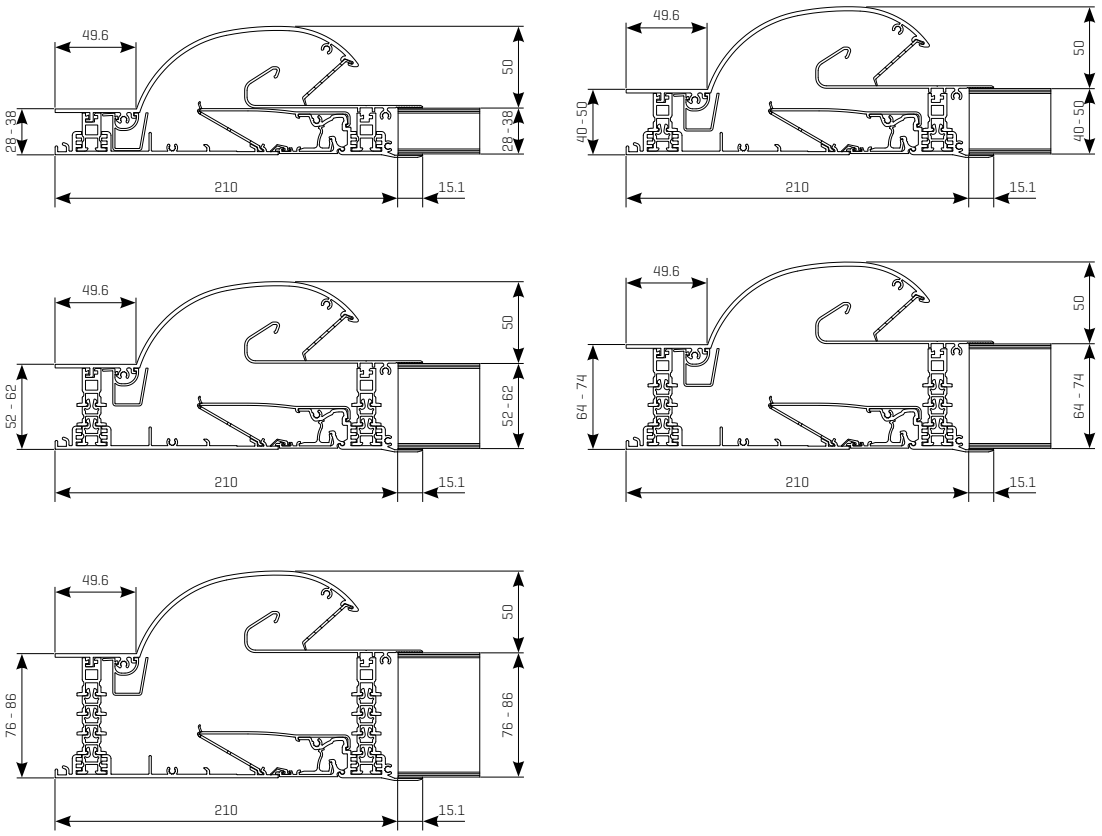

AERATEUR POUR FENETRE EN TOITURE

VELUX®

Kit de ventilation Renson pour fenêtres de toiture VELUX®

DANS LA FENETRE DE TOIT

AUTOREGLABLE I-FLUX P3

RUPTURE DE PONT THERMIQUE

VELUX®

INTRO

Renson® a développé, en collaboration avec VELUX®, un kit de ventilation auto-réglable (type ZZZ 214K) qui peut être intégré dans les fenêtres pour toiture Velux®.
De cette manière on garantit une amenée d'air continue et contrôlée, même lorsque la fenêtre est fermée. Ainsi, Renson® et Velux® offrent une solution esthétique et innovante pour créer un climat intérieur sain et confortable.

INSTALLATION SUR LA FENETRE DE TOITURE

Le nouveau kit de ventilation auto-réglable de Renson® (type ZZZ 214K) peut être installé sur les fenêtres VELUX® (de 55x78 à 134x140 cm). Le kit de ventilation peut aussi bien être installé sur des fenêtres en toiture manuelles tournantes (type ZZZ 214KG) ou battantes (type ZZZ 214KP).

RUPTURE DE PONT THERMIQUE

Pas de transmission de froid de l'extérieur vers l'intérieur.

I-FLUX®

Grâce au clapet autoréglable, le kit de ventilation garantit l'amenée d'air frais et sain sans courant d'air. En plus, le clapet intérieur oriente le flux d'air vers le haut, ce qui permet une répartition optimale de l'air frais dans toute votre habitation (voir p. 11).

PARE-INSECTES

Le profil intérieur perforé empêche aux moustiques, mouches et autres insectes indésirables de pénétrer à l'intérieur.

PEB / INTÉGRATION DANS LE SYSTÈME C+®

Aérateur autoréglable conforme à la réglementation PEB qui peut être combiné à l'unité de ventilation Healthbox 3.0.

DONNEES TECHNIQUES

Voir site internet de VELUX®

AERATEUR A CLAPET POUR CAISSON DE VOLET ROULANT

TRANSIVENT®

Aérateur autoréglable pour montage dans le caisson d'un volet roulant

POUR CAISSON DE VOLET ROULANT

AUTOREGLABLE P3

RUPTURE DE PONT THERMIQUE

I-FLUX

INTRO

Le Transivent est un aérateur autoréglable à rupture de pont thermique au design agréable qui a été spécialement étudié pour une intégration dans le caisson d'un volet roulant. Le profil intérieur à la forme courbe dirige le flux d'air vers le haut.

IDEAL POUR LA RENOVATION

Le Transivent a été développé pour des situations où la ventilation a été quelque peu oubliée, mais où elle est néanmoins nécessaire. Grâce à son intégration dans le caisson du volet roulant, vous pouvez ventiler les différentes pièces de votre habitation de manière simple.

RUPTURE DE PONT THERMIQUE

Pas de transmission de froid de l'extérieur vers l'intérieur.

I-FLUX®

Grâce au clapet autoréglable, Transivent garantit l'amenée d'air frais et sain sans courant d'air. En plus, le clapet intérieur oriente le flux d'air vers le haut, ce qui permet une répartition optimale de l'air frais dans toute votre habitation.

PARE-INSECTES

Le profil intérieur perforé empêche aux moustiques, mouches et autres insectes indésirables de pénétrer à l'intérieur.

PEB / INTEGRATION DANS LE SYSTEME C+®

Aérateur autoréglable conforme à la réglementation PEB qui peut être combiné à l'unité de ventilation Healthbox 3.0.

DONNEES TECHNIQUES

Débit	
q1 sous 2 Pa	57,3 m³/h/m
q1 sous 10 Pa	70,5 m³/h/m
Confort	
Affaiblissement acoustique $D_{n,e,w}$ (C;C_{tr})	
En position ouverte	28 (-1;-2) dB
En position fermée	44 (-1;-2) dB
Données techniques	
Réglage position	5 positions
Commande	Manuelle, tringle, cordelette ou moteur
Valeur U	3,0 W/m²K
Débit de fuite sous 50 Pa	<15% (en position fermée)
Etanchéité à l'eau en position fermée jusque	650 Pa
Etanchéité à l'eau en position ouverte jusque	150 Pa
Dimensions	
Hauteur	91 mm
Hauteur d'encastrement	48 mm
Hauteur de l'ouverture	50 mm
Epaisseur de châssis	60 mm
Longueur max.	2200 mm (1500 mm pour commande avec cordelette)

DESSINS TECHNIQUES

Dessins de coupe Transivent®

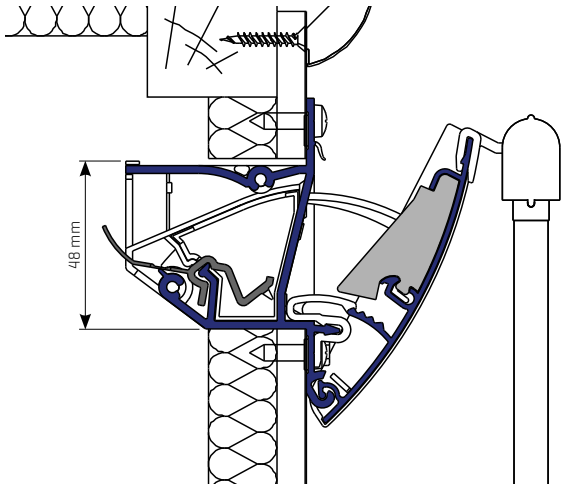

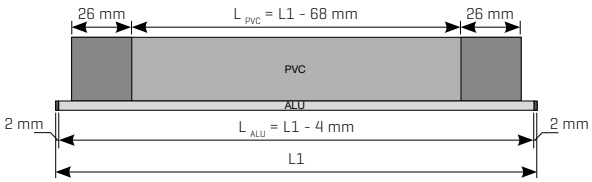

L = ???

AERATEURS A COULISSE

TH100

THL100V

THL100

THL100V

THL100 – THL100V

Aérateurs à coulisse

SUR VITRAGE

SUR TRAVERSE

RUPTURE DE PONT THERMIQUE

INTRO

Le THL100 est un aérateur à coulisse avec lames extérieures, fabriqué sur-mesure, avec rupture de pont thermique qui est installé horizontalement (THL100) ou verticalement (THL100V).

Le THL100V crée une circulation naturelle de l'air: air frais d'amenée par le bas et évacuation de l'air chaud et humide par le haut de l'aérateur à coulisse.

MONTAGE SUR VITRAGE OU ENTRE TRAVERSES

THL100 ou THL100V pour installation sur vitrage (épaisseurs 15, 20, 24, 28 mm)
THL100-TR ou THL100V-TR pour installation entre traverses (épaisseurs 20, 24, 28 mm)
Les aérateurs à coulisse ne conviennent pas pour montage dans l'environnement immédiat de sable et d'eau de mer.

RUPTURE DE PONT THERMIQUE

Pas de transmission de froid de l'extérieur vers l'intérieur.

LAMES A L'EXTERIEUR, COULISSE À L'INTERIEUR

PARE-INSECTES

Grâce à la moustiquaire intégrée, les insectes indésirables sont maintenus à l'extérieur

SIMPLE ET EFFICACE

DONNEES TECHNIQUES

	THL100	THL100V
Débit		
Q sous 2 Pa	67,2 m³/h/m	51,3 m³/h/m
Q sous 10 Pa	149,9 m³/h/m	115,5 m³/h/m
q1 sous 2 Pa	76,8 m³/h/m	n.c.
q1 sous 10 Pa	171,3 m³/h/m	n.c.
Confort		
Affaiblissement acoustique $D_{n,e,w}$ (C;C_{tr})		
En position ouverte	22 (0;-0) dB	
En position fermée	42 (-1;-2) dB	
Données techniques		
Réglage position	Réglable en continu	
Commande	Manuelle, tringle, chaîne, cordelette, moteur	
Valeur U	3,9 W/m²K	
Débit de fuite sous 50 Pa	n.c.	
Etanchéité à l'eau en position fermée jusque	n.c.	
Etanchéité à l'eau en position ouverte jusque	n.c.	
Dimensions		
Déduction de vitrage	129 mm	
Hauteur	144 mm	
Epaisseur de vitrage	15*, 20, 24 ou 28 mm	
Longueur max.	3500 mm	

** pas pour installation sur traverse*

DESSINS TECHNIQUES

Dessins de coupe THL100 - THL100V

THL100

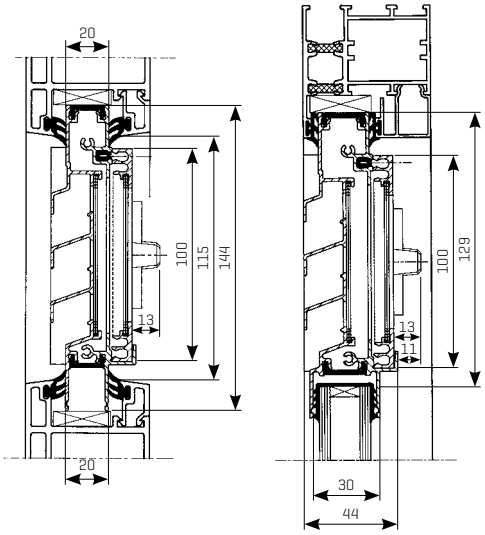

THL100 V

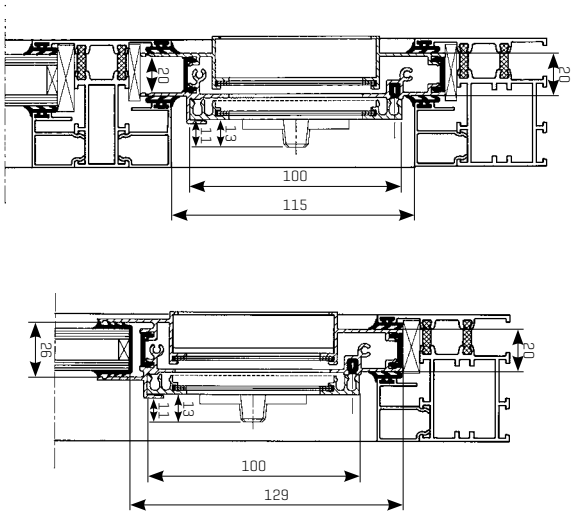

T67 - T100 - T130 - T150

Aérateurs horizontaux en deux parties pour installation sur traverse

SUR TRAVERSE

INTRO

Les types T67, T100, T130 et T150 sont des aérateurs à coulisse en aluminium sans rupture de pont thermique, à placer entre deux traverses de fenêtres. Ces aérateurs se composent de deux parties : la partie extérieure est une grille pare-pluie très décorative aux lames inclinées, le côté intérieur est une glissière en aluminium réglable qui assure le passage d'air souhaité.

MONTAGE SUR TRAVERSE

Le T67, T100, T130 et T150 doivent être placés sur traverse. Ces aérateurs à coulisse ne conviennent pas pour montage dans l'environnement immédiat de sable et d'eau de mer.

PARE-INSECTES

Grâce à la moustiquaire intégrée, les insectes indésirables sont maintenus à l'extérieur

DONNEES TECHNIQUES

	T67	T100	T130	T150
Débit				
Q sous 2 Pa	45,7 m³/h/m	70,3 m³/h/m	99,8 m³/h/m	114,8 m³/h/m
Q sous 10 Pa	106,5 m³/h/m	162,2 m³/h/m	230,9 m³/h/m	272,0 m³/h/m
q1 sous 2 Pa	n.c.	n.c.	n.c.	n.c.
q2 sous 10 Pa	n.c.	n.c.	n.c.	n.c.
Confort				
Affaiblissement acoustique $D_{n,e,w}$ (C;C_{tr})				
En position ouverte	n.c.			
En position fermée	n.c.			
Données techniques				
Réglage position	Réglable en continu			
Commande	Manuelle, chaîne, cordelette	Manuelle, chaîne, cordelette, tringle, moteur		
Valeur U	n.c.			
Débit de fuite sous 50 Pa	n.c.			
Etanchéité à l'eau en position fermée jusque	n.c.			
Etanchéité à l'eau en position ouverte jusque	n.c.			
Dimensions				
Hauteur	67 mm	100 mm	130 mm	150 mm
Longueur max.	3500 mm			

DESSINS TECHNIQUES

Dessins de coupe T67 - T100 - T130 - T150

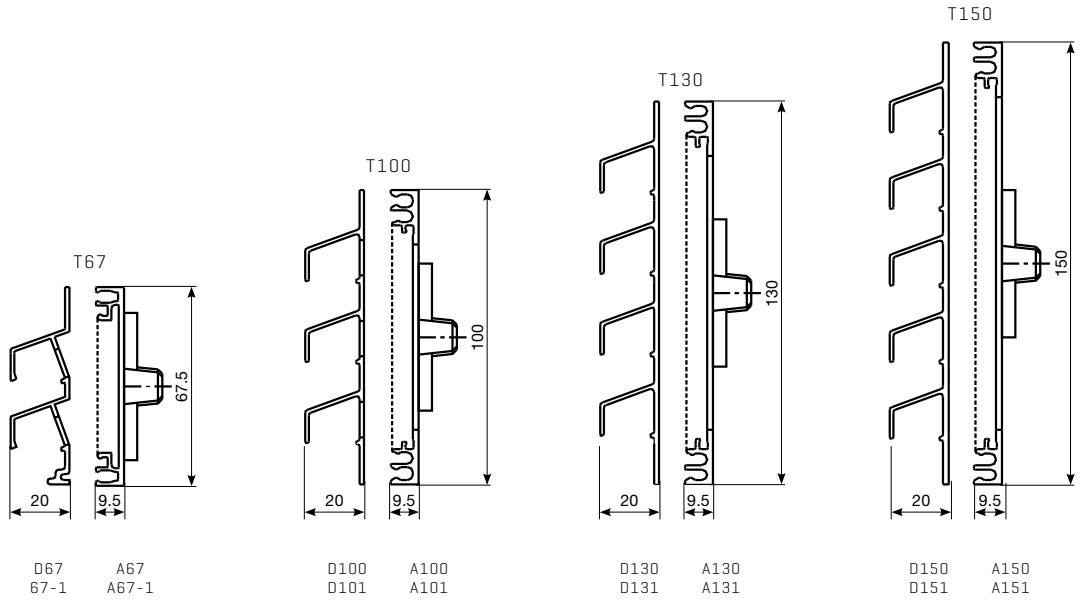

VENTILATION ET PROTECTION SOLAIRE AU-DESSUS DU CHASSIS

P 168

FIXVENT® MONO AK^{EVO}

Combinaison parfaite de ventilation, protection solaire résistante au vent et protection contre les insectes

VENTILATION + PROTECTION SOLAIRE

AUTOREGLABLE I-FLUX

AFFAIBLISSEMENT ACOUSTIQUE

AU-DESSUS DU CHASSIS

INTRO

Renson® vous propose avec le Fixvent Mono AK^{EVO} une solution esthétique et confortable qui combine la protection solaire résistante au vent et pare-insectes, avec la ventilation. Ce produit, monté en monobloc audessus du châssis, peut être utilisé pour la construction neuve comme pour les rénovations importantes. Le Fixvent Mono AK^{EVO} peut, grâce à son look semblable, être combiné au Fixscreen Mono AK^{EVO}, store de protection solaire résistant au vent et pare-insectes en un seul produit.

INSTALLATION AU-DESSUS DU CHASSIS

Le Fixvent Mono AK^{EVO} est placé au-dessus du châssis (intégré) avec un caisson entièrement fini. Ce produit peut être monté simplement et rapidement sur toutes les épaisseurs de châssis de 50 à 215 mm (bois, aluminium ou pvc).

RUPTURE DE PONT THERMIQUE

Pas de transmission de froid de l'extérieur vers l'intérieur.

I-FLUX®

Grâce au clapet autoréglable, le Fixvent Mono AK^{EVO} garantit l'amenée d'air frais et sain sans courant d'air. En plus, le clapet intérieur oriente le flux d'air vers le haut., ce qui permet une répartition optimale de l'air frais dans toute votre habitation. (voir p. 11)

AFFAIBLISSEMENT ACOUSTIQUE

3 niveaux d'affaiblissement acoustique en position ouverte:

- Fixvent Mono AK^{EVO}: jusqu'à 40 (-1;-4) dB
- Fixvent Mono AK^{EVO} Ultra: jusqu'à 45 (-1;-5) dB
- Fixvent Mono AK^{EVO} Extreme: jusqu'à 48 (-2;-5) dB

CONNECT&GO EN CLICK&SAFE

La technologie brevetée Connect&Go et Click&Safe garantit un (dé)montage facile du tube d'enroulement.

RESISTANT AU VENT JUSQU'A 130 KM/H

La technologie Fixscreen permet une toile bien tendue et résistante au vent jusqu'à 130 km/h (store en position fermée devant la fenêtre).

FONCTIONNEMENT SILENCIEUX

La technologie Smooth, qui consiste en une couche résistante à l'usure sur les coulisses, permet un mouvement souple et sans bruit de la toile.

PARE-INSECTES

Le profil intérieur perforé empêche aux moustiques, mouches et autres insectes indésirables de pénétrer à l'intérieur.

PEB / INTEGRATION DANS LE SYSTEME C$^{+®}$

Cet aérateur conforme à la réglementation PEB garantit une qualité d'air intérieur optimale en combinaison avec l'unité de ventilation Healthbox 3.0.

DONNEES TECHNIQUES

	Small	Medium	Large	X-Large	XX-Large
Débit					
q1 (+ L_0) sous 2 Pa					
Fixvent® Mono AK^{EVO}	73,0 m³/h/m (0,04 m)				
Fixvent® Mono AK^{EVO} ULTRA	24,2 m³/h/m (0,03 m)				
Fixvent® Mono AK^{EVO} EXTREME	9,1 m³/h/m (0,03 m)				
q1 (+ L_0) sous 10 Pa					
Fixvent® Mono AK^{EVO}	77,8 m³/h/m (0,07 m)				
Fixvent® Mono AK^{EVO} ULTRA	33,8 m³/h/m (0,03 m)				
Fixvent® Mono AK^{EVO} EXTREME	20,2 m³/h/m (0,03 m)				
Confort					
Affaiblissement acoustique D_{new} (C;C_{tr}) en position ouverte (toile relevée)					
Fixvent® Mono AK^{EVO}	33 (0;-2) dB	35 (0;-3) dB	36 (-1;-4) dB	37 (-1;-4) dB	40 (-1;-4) dB
Fixvent® Mono AK^{EVO} ULTRA	p.a.	38 (0;-2) dB	40 (-1;-4) dB	43 (-1;-4) dB	45 (-1;-5) dB
Fixvent® Mono AK^{EVO} EXTREME	p.a.	43 (0;-3) dB	43 (0;-3) dB	46 (-1;-4) dB	48 (-2;-5) dB
Données techniques					
Auto-réglable sous 2Pa	ou				
Rupture de pont thermique	oui				
Valeur U					
Fixvent® Mono AK^{EVO}	1,47 W/m²K	0,98 W/m²K	0,80 W/m²K	0,77 W/m²K	0,72 W/m²K
Fixvent® Mono AK^{EVO} ULTRA	p.a.	0,70 W/m²K	0,55 W/m²K	0,46 W/m²K	0,41 W/m²K
Fixvent® Mono AK^{EVO} EXTREME	p.a.	0,62 W/m²K	0,47 W/m²K	0,38 W/m²K	0,32 W/m²K
Débit de fuite en position fermée	< 15% sous 50 Pa				
Pare-insectes	oui				
Commande					
Screen	motorisée				
Clapet de ventilation	manuelle, par tringle, motorisée				
Dimensions					
Caisson					
Hauteur du caisson	132 mm				
Largeur du caisson	167 mm	197 mm	227 mm	257 mm	287 mm
Epaisseurs de châssis	50-94 mm	95-124 mm	125-154 mm	155-184 mm	185-215 mm
Screen: max. LxH (mm) + surface max.					
Simple (1 partie - 1 commande)	4000 x 3000 mm (12 m² motorisée)				
Couplé (2 parties - 2 moteurs)	6000 x 3000 mm (18 m²)				
Barre de charge (P x H)	30 x 57 mm				

FIXVENT® MONO AK EVO

Combinaison parfaite de ventilation, protection solaire résistante au vent et protection contre les insectes

VENTILATION + PROTECTION SOLAIRE

AUTOREGLABLE I-FLUX

AFFAIBLISSEMENT ACOUSTIQUE

AU-DESSUS DU CHASSIS

DESSINS TECHNIQUES

Dessins de coupe Fixvent Mono AK EVO

Small
(pour épaisseur de châssis 50-94 mm)

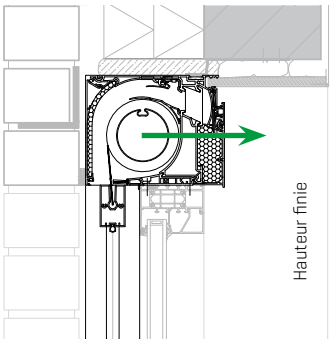

Medium
(pour épaisseur de châssis 95-124 mm)

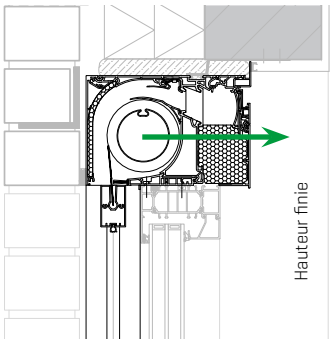

Large
(pour épaisseur de châssis 125-154 mm)

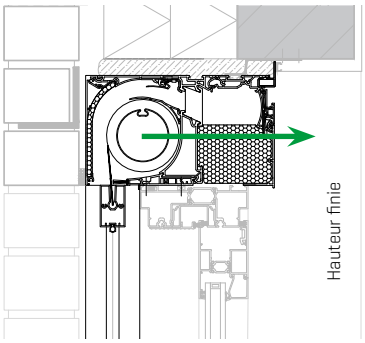

X-Large
(pour épaisseur de châssis 155-184 mm)

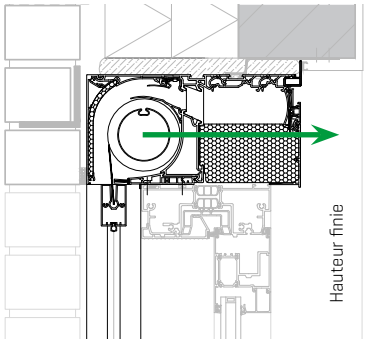

XX-Large
(pour épaisseur de châssis 185-215 mm)

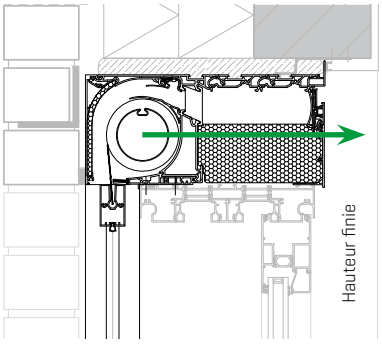

En option : caisson plus profond par rapport au châssis standard pour un meilleur confort acoustique ou valeur U.

Exemple 1 : medium sur châssis plus étroit

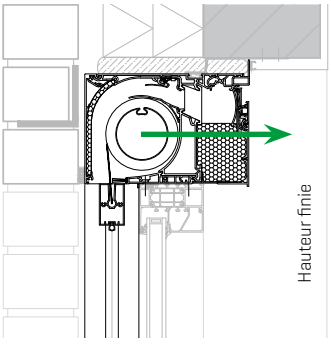

(+ profil de remplissage supplémentaire de 30 mm)

Exemple 2 : large sur châssis plus étroit

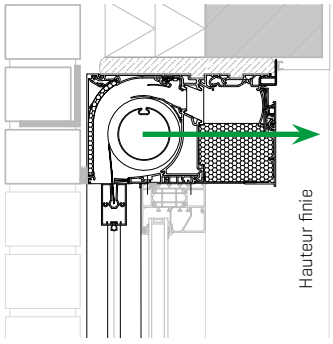

(+ profil de remplissage supplémentaire de 60 mm)

Type de caisson	Maatvoering optioneel opvulprofiel
Small	Pas de profil de remplissage
Medium	Profil de remplissage de 30 mm
Large	Profil de remplissage de 60 mm
X-Large	Profil de remplissage de 90 mm
XX-Large	Profil de remplissage de 120 mm

→ Direction pour démonter le tube d'enroulement

La position par rapport au store détermine le choix du passage du câble à droite ou à gauche

FIXVENT® MONO UT^{EVO}

Combinaison parfaite de ventilation, protection solaire résistante au vent et protection contre les insectes pour les bâtiments utilitaires

VENTILATION + PROTECTION SOLAIRE

AU-DESSUS DU CHASSIS

AFFAIBLISSEMENT ACOUSTIQUE

UTILITAIRE

INTRO

Le Fixvent Mono UT^{EVO} combine, tout comme le Fixvent Mono AK^{EVO}, la protection solaire résistante au vent et pare-insectes, avec la ventilation en un seul produit. Cette version UT est développée spécifiquement pour les bâtiments utilitaires et est la solution idéale pour application dans des écoles ou des bureaux où des hauts débits sont exigés.

BATIMENTS UTILITAIRES

Le Fixvent Mono UT^{EVO} offre un débit supérieur de ventilation de base (autoréglable à partir de 10 Pa) et est de ce fait la solution parfaite pour des pièces avec un degré élevé d'occupation, comme les locaux de classe, les bureaux,...Il est aussi conçu spécifiquement pour le bâtiment utilitaire, où l'amenée naturelle et l'extraction mécanique de l'air se font dans la même pièce.

INSTALLATION AU-DESSUS DU CHASSIS

Le Fixvent Mono UT^{EVO} est placé au-dessus du châssis (intégré) avec un caisson entièrement fini. Ce produit peut être monté simplement et rapidement sur toutes les épaisseurs de châssis de 50 à 215 mm (bois, aluminium ou pvc).

RUPTURE DE PONT THERMIQUE

Pas de transmission de froid de l'extérieur vers l'intérieur.

I-FLUX®

Grâce au clapet autoréglable, le Fixvent Mono UT^{EVO} garantit l'amenée d'air frais et sain sans courant d'air. Le clapet autoréglable n'entre en fonction qu'à partir d'une pression de vent de 10 Pa (au lieu de 2 Pa). (voir p. 11)

AFFAIBLISSEMENT ACOUSTIQUE

2 niveaux d'affaiblissement acoustique en position ouverte :

- Fixvent Mono UT^{EVO}: jusqu'à 40 (-1;-4) dB
- Fixvent Mono UT^{EVO} Ultra: jusqu'à 45 (-1;-5) dB

CONNECT&GO EN CLICK&SAFE

La technologie brevetée Connect&Go et Click&Safe garantit un (dé)montage facile du tube d'enroulement.

RESISTANT AU VENT JUSQU'A 130 KM/H

La technologie Fixscreen permet une toile bien tendue et résistante au vent jusqu'à 130 km/h (store en position fermée devant la fenêtre).

FONCTIONNEMENT SILENCIEUX

La technologie Smooth, qui consiste en une couche résistante à l'usure sur les coulisses, permet un mouvement souple et sans bruit de la toile.

PARE-INSECTES

Le profil intérieur perforé empêche aux moustiques, mouches et autres insectes indésirables de pénétrer à l'intérieur.

PEB / INTEGRATION DANS LE SYSTEME C$^{+®}$

Cet aérateur conforme à la réglementation PEB garantit une qualité d'air intérieur optimale en combinaison avec l'unité de ventilation Healthbox 3.0.

DONNEES TECHNIQUES

	Small	Medium	Large	X-Large	XX-Large
Débit					
q1 (+ L_0) sous 2 Pa					
Fixvent® Mono UT^{EVO}	82,8 m³/h/m (0,05 m)				
Fixvent® Mono UT^{EVO} ULTRA	n.c.				
q1 (+ L_0) sous 10 Pa					
Fixvent® Mono UT^{EVO}	193,8 m³/h/m (0,01 m)				
Fixvent® Mono UT^{EVO} ULTRA	n.c.				
Confort					
Affaiblissement acoustique D_{new}(C;C_{tr}) en position ouverte (toile relevée)					
Fixvent® Mono UT^{EVO}	33 (0;-2) dB	35 (0;-3) dB	36 (-1;-4) dB	37 (-1;-4) dB	40 (-1;-4) dB
Fixvent® Mono UT^{EVO} ULTRA	p.a.	38 (0;-2) dB	40 (-1;-4) dB	43 (-1;-4) dB	45 (-1;-5) dB
Données techniques					
Auto-réglable sous 10 Pa	oui				
Rupture de pont thermique	oui				
Valeur U					
Fixvent® Mono UT^{EVO}	1,47 W/m²K	0,98 W/m²K	0,80 W/m²K	0,77 W/m²K	0,72 W/m²K
Fixvent® Mono UT^{EVO} ULTRA	p.a.	0,70 W/m²K	0,55 W/m²K	0,46 W/m²K	0,41 W/m²K
Débit de fuite en position fermée	< 15% sous 50 Pa				
Pare-insectes	oui				
Commande					
Screen	motorisée				
Clapet de ventilation	manuelle, par tringle, motorisée				
Dimensions					
Caisson					
Hauteur du caisson	132 mm				
Largeur du caisson	167 mm	197 mm	227 mm	257 mm	287 mm
Epaisseurs de châssis	50-94 mm	95-124 mm	125-154 mm	155-184 mm	185-215 mm
Screen: max. LxH (mm) + surface max.					
Simple (1 partie - 1 commande)	4000 x 3000 mm (12 m² motorisée)				
Couplé (2 parties - 2 moteurs)	6000 x 3000 mm (18 m²)				
Barre de charge (P x H)	30 x 57 mm				

FIXVENT® MONO UT EVO

Combinaison parfaite de ventilation, protection solaire résistante au vent et protection contre les insectes pour les bâtiments utilitaires

VENTILATION + PROTECTION SOLAIRE

AU-DESSUS DU CHASSIS

AFFAIBLISSEMENT ACOUSTIQUE

UTILITAIRE

DESSINS TECHNIQUES

Dessins de coupe Fixvent Mono AK EVO

Small
(pour épaisseur de châssis 50-94 mm)

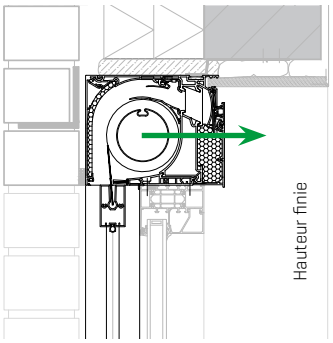

Medium
(pour épaisseur de châssis 95-124 mm)

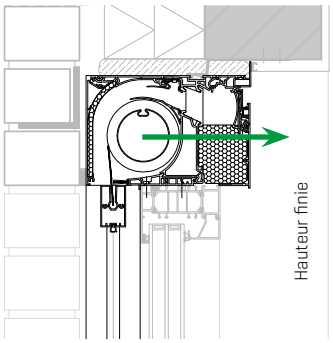

Large
(pour épaisseur de châssis 125-154 mm)

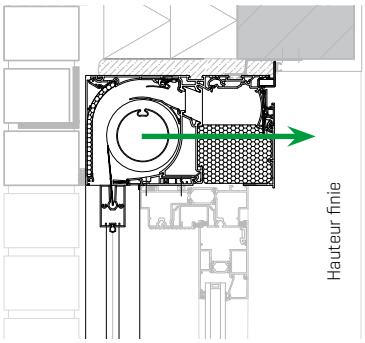

X-Large
(pour épaisseur de châssis 155-184 mm)

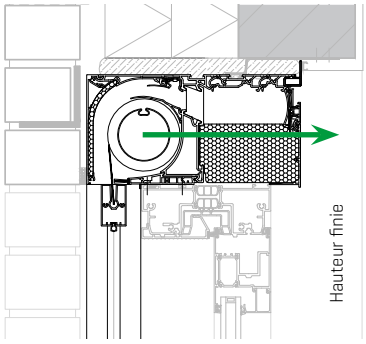

XX-Large
(pour épaisseur de châssis 185-215 mm)

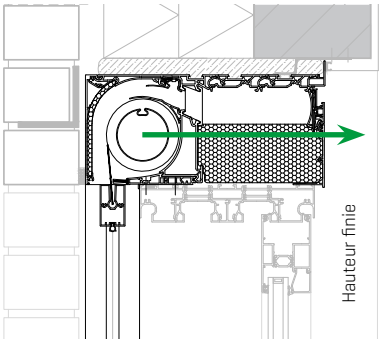

En option : caisson plus profond par rapport au châssis standard pour un meilleur confort acoustique ou valeur U.

Exemple 1 : medium sur châssis plus étroit

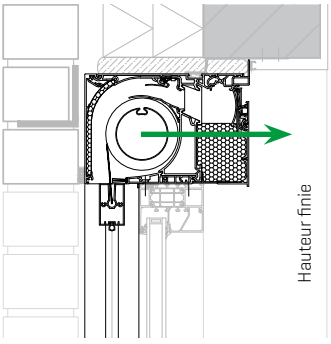

(+ profil de remplissage supplémentaire de 30 mm)

Exemple 2 : large sur châssis plus étroit

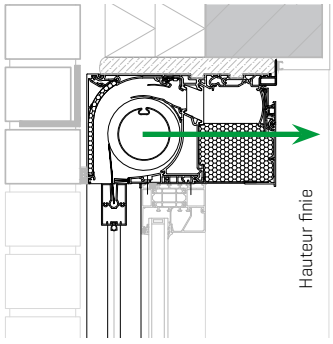

(+ profil de remplissage supplémentaire de 60 mm)

Type de caisson	Maatvoering optioneel opvulprofiel
Small	Pas de profil de remplissage
Medium	Profil de remplissage de 30 mm
Large	Profil de remplissage de 60 mm
X-Large	Profil de remplissage de 90 mm
XX-Large	Profil de remplissage de 120 mm

→ Direction pour démonter le tube d'enroulement

La position par rapport au store détermine le choix du passage du câble à droite ou à gauche

SYSTEME DE VENTILATION AVEC RECUPERATION DE CHALEUR

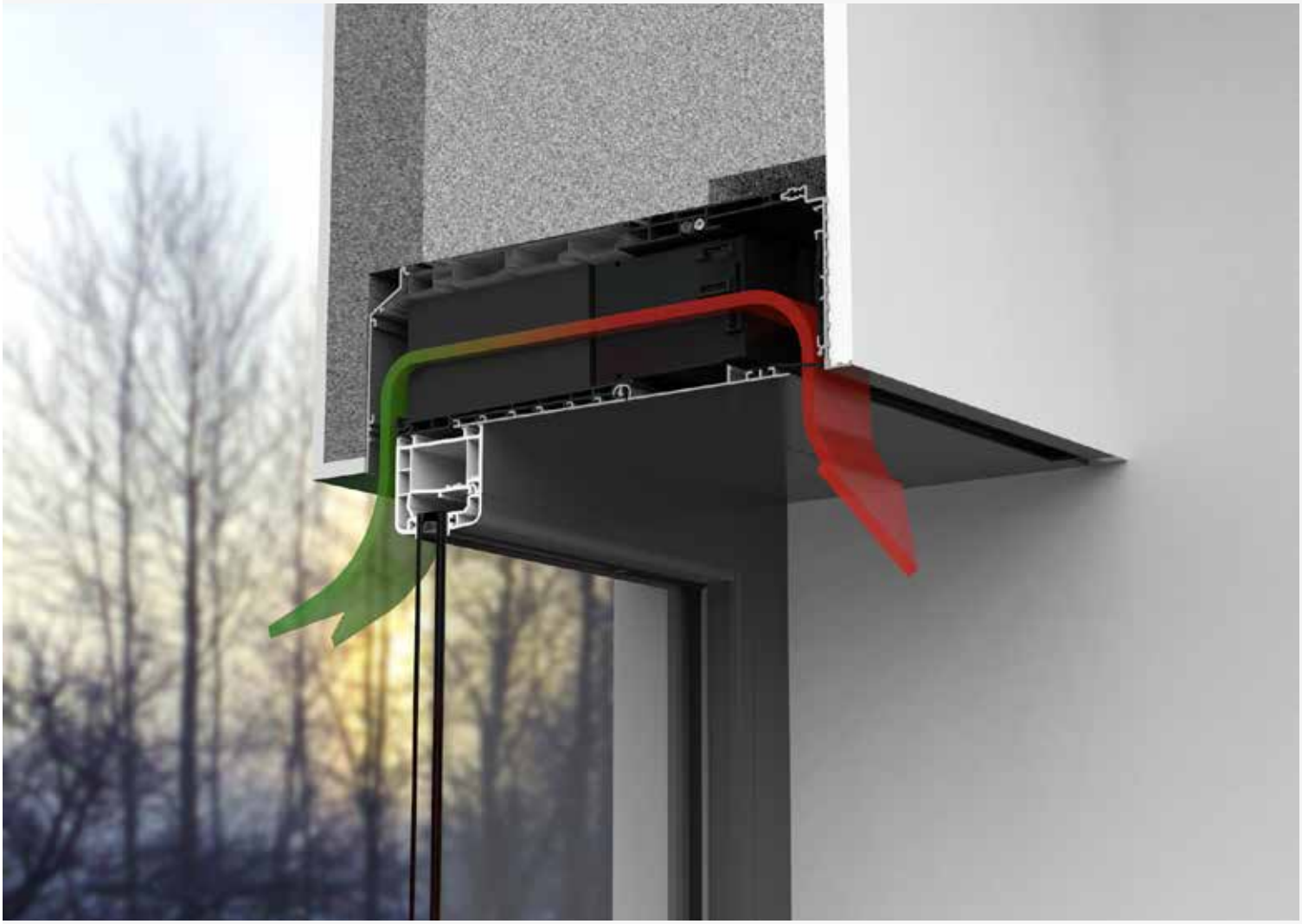

ENDURA® TWIST

Endura Twist, système de ventilation décentralisé avec récupération de chaleur

DECENTRALISE

RECUPERATION DE CHALEUR

HORIZONTAL & VERTICAL

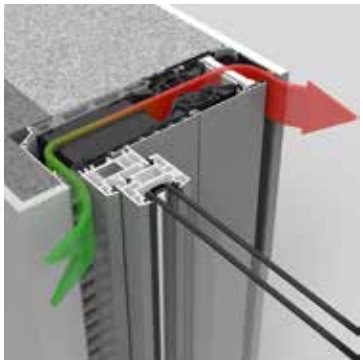

INTRO

L'Endura Twist est un système de ventilation innovant et alternant avec récupération de chaleur. La ventilation est placée sur le châssis de fenêtre et est, grâce à son installation sans conduits de ventilation, particulièrement indiquée pour des rénovations, des vérandas et des espaces de vie extérieurs. Les modules régénérateurs uniques stockent la chaleur de l'air d'extraction et la transfèrent à l'air d'amenée lorsque les ventilateurs alternent.

MONTAGE HORIZONTAL OU VERTICAL

Existe en version horizontale (montage au-dessus du châssis) ou verticale (installation à côté du châssis parfaitement combinable avec des stores/volets roulants).

INSTALLATION RAPIDE ET FACILE

L'absence de conduits de ventilation et le système monobloc permettent d'installer l'Endura Twist aisément et rapidement.

RECUPERATION DE CHALEUR JUSQU'A 81 %

Les deux modules de ventilation cycliques permettent l'amenée et l' évacuation continue et simultanée d'air et, en combinaison avec les régénérateurs uniques, une récupération de chaleur jusqu'à 81 % !

SILENCIEUX

L'utilisateur dispose d'un système de ventilation confortable et silencieux avec une haute efficacité et une faible consommation énergétique.

SANS RISQUE DE GEL NI DE CONDENSATION

Le fonctionnement cyclique des ventilateurs pemet d'éviter le risque de condensation ou de gel.

RUPTURE DE PONT THERMIQUE

Pas de transmission de froid de l'extérieur vers l'intérieur.

EN OPTION AVEC COMMANDE A LA DEMANDE (INDOOR AIR QUALITY)

Combiné à une commande TouchDisplay, l'Endura Twist va réagir à des concentrations trop élevées de CO_2 dans la pièce. Le niveau de ventilation est augmenté provisoirement dans la pièce jusqu'à ce que le niveau de CO_2 soit à nouveau satisfaisant, ensuite la ventilation revient au niveau normal.

FILTRES (G3/F7) EN OPTION

Pour éviter la pénétration de pollens, poussière et pollution, on peut équiper l'Endura Twist de filtres efficaces (G3/F7), faciles et rapides à remplacer.

PARE-INSECTES

Le profil pare-insectes intégré empêche aux moustiques, mouches et autres insectes indésirables de pénétrer à l'intérieur.

DONNEES TECHNIQUES

Débit						
Aantal ventilatoren	2 x 1	2 x 2	2 x 3	2 x 4	2 x 5	2 x 6
Qmin (m3/h)	7,5 m3/h	15 m3/h	22,5 m3/h	30 m3/h	37,5 m^3/h	45 m^3/h
Qnom (m3/h)	15 m3/h	30 m3/h	45 m3/h	60 m3/h	75 m^3/h	90 m^3/h
Qmax (m3/h)	30 m3/h	60 m3/h	90 m3/h	120 m3/h	150 m3/h	180 m3/h
Thermisch rendement (EN13141-8)	max. 81%					
Confort						
Affaiblissement acoustique $D_{n,e,w}$ (C;C_{tr})						
En position ouverte	max. 42 (-1;-3) dB					
En position fermée	max. 47 (-1;-4) dB					
Eigen geluid (ISO 3741:2010) Lp gemeten op 2 m afstand van het product						
Qmin	16,5 dB(A)	23,9 dB(A)	24,6 dB(A)	26,9 dB(A)	27,3 dB(A)	28,7 dB(A)
Qnom	21,1 dB(A)	27,8 dB(A)	28,6 dB(A)	30,8 dB(A)	31,3 dB(A)	32,6 dB(A)
Qmax	32,7 dB(A)	35,4 dB(A)	37,3 dB(A)	38,4 dB(A)	39,4 dB(A)	40,2 dB(A)
Vermogen						
Qmin	2,5 W	3,4 W	4,3 W	5,2 W	6,1 W	7 W
Qno_m	3,1 W	4,6 W	6,1 W	7,6 W	9,1 W	10,6 W
Qmax	5,2 W	8,8 W	12,4 W	16 W	19,6 W	23,2 W
Valeur U (EN ISO 100077-2)	1,0 W/m^2K					
Etanchéité à l'eau (en position ouverte) (EN 13141-1:2004)	jusqu'à 150 Pa					
Dimensions						
Hauteur	110 mm					
Largeur	min. 750 mm / max. 6000 mm					
Profondeur	320 mm (345 mm incl. regenkap)					
Filtre	optioneel G3 of F7 filter					
Classe de l'appareil	I					
Température admissible	–15 °C à +45 °C					
Résistant au gel	ou					
Sans condensation	ou					
Tension	230 V / 50 Hz					
Tension de l'appareil (interne)	15 V DC					
Tension d'alimentation	230 V_{AC} ± 10%					

Werkingsprincipe

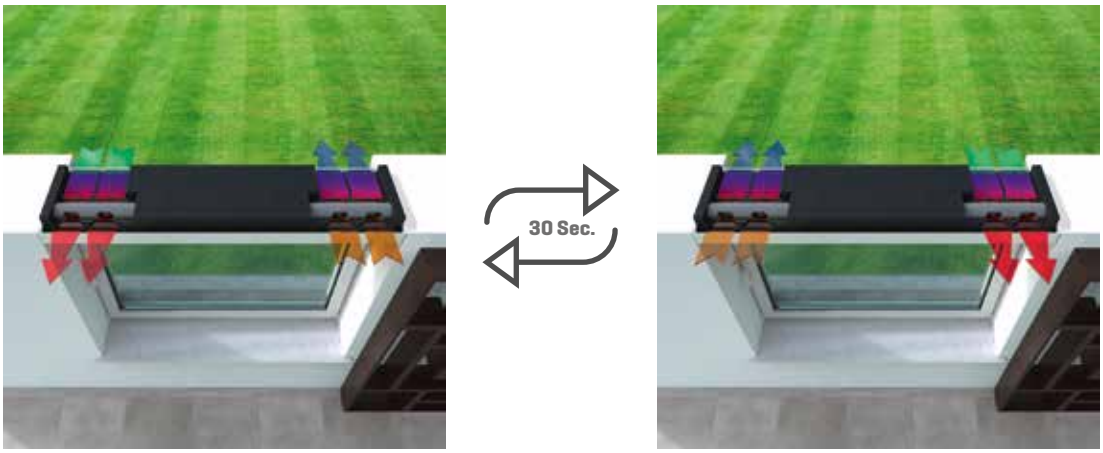

ENDURA® TWIST

Endura Twist, système de ventilation décentralisé avec récupération de chaleur

DECENTRALISE

RECUPERATION DE CHALEUR

HORIZONTAL & VERTICAL

DESSINS TECHNIQUES

Dessins de coupe Endura® Twist

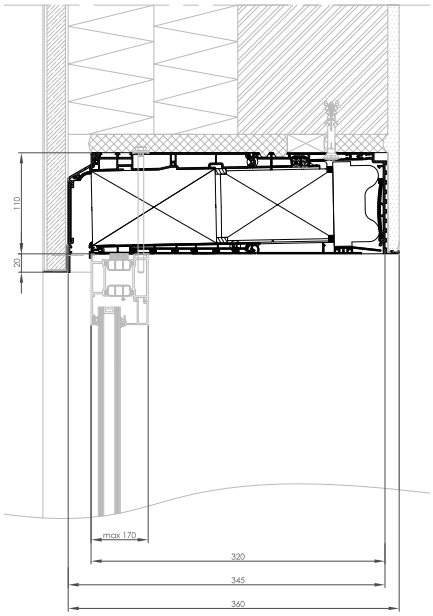

Ex. Endura Twist horizontal – pulsion vers le bas avec profil de plâtrage

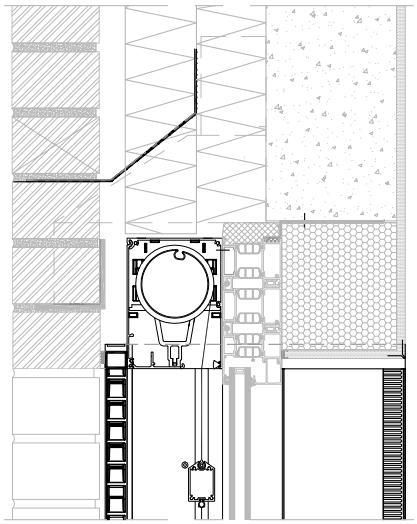

Ex. Endura Twist vertical – pulsion vers la fenêtre, combiné à des stores

Tous les dessins techniques (différentes situations de montage) se trouvent sur www.renson.eu

DIFFERENTES POSSIBILITES D'INSTALLATION

VERTICAL

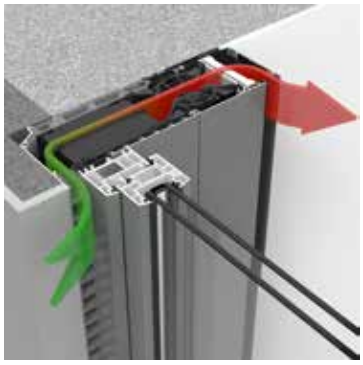

Pulsion vers la fenêtre

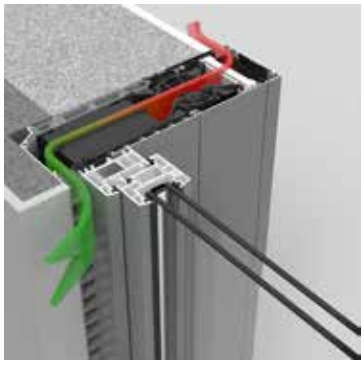

Pulsion vers le mur

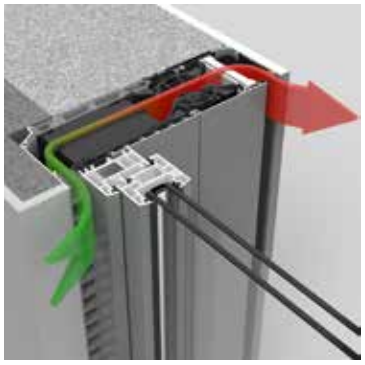

Pulsion vers la fenêtre + profil de plâtrage

HORIZONTAL

Pulsion vers le bas

Pulsion vers le bas + profil de plâtrage

Pulsion vers le haut

FONCTIONNALITES

- **Fonctionnement:**
  - Mode automatique (uniquement avec TouchDisplay et SGB)
  - Mode silencieux
  - Minuterie
  - Commande à la demande grâce au détecteur de CO_2 intégré (uniquement avec TouchDisplay)
  - Mode boost
  - Mode ventilation naturelle
  - Mode fermé avec activation automatique ou manuelle
  - Mode manuel
  - Bypass avec activation automatique

- **Indication de filtre sur la commande et l'appareil**

- **Compensation dynamique de la pression sur la façade**

COMMANDES

- **TouchDisplay**
  - Détecteur de CO2 intégré
  - Différents niveaux de ventilation
  - Indication du programme actif
  - Communication sans fil avec le module de ventilation
  - 1 x 230V/50Hz
  - Jusqu'à 3 Endura Twist peuvent être commandés par 1 TouchDisplay
  - Mention de filtre + liste d'erreurs

- **Commande par interrupteur**
  - Alimentation par pile
  - Communication sans fil avec l'Endura Twist
  - 1 interrupteur peut commander seulement 1 Endura Twist
  - Indication du filtre + indication d'erreurs

- **Système de gestion du bâtiment (SGB)**

EPILOGUE

Invisivent^{EVO} - THM90^{EVO}

AR75

Sonovent

EPILOGUE

JOINT POUR VITRAGE

Renson® conseille l'usage d'un joint pour vitrage spécialement étudié :

- N° 019, couleur : noir, pour épaisseur de vitrage 36 – 40 – 44 mm
- N° 029, couleur : noir, pour épaisseur de vitrage 28 – 36 mm
- N° 034, couleur : gris, pour épaisseur de vitrage 20 – 28 mm
- N° 039, couleur : noir, pour épaisseur de vitrage 20 – 28 mm
- N° 049, couleur : noir, pour épaisseur de vitrage 20 – 28 mm

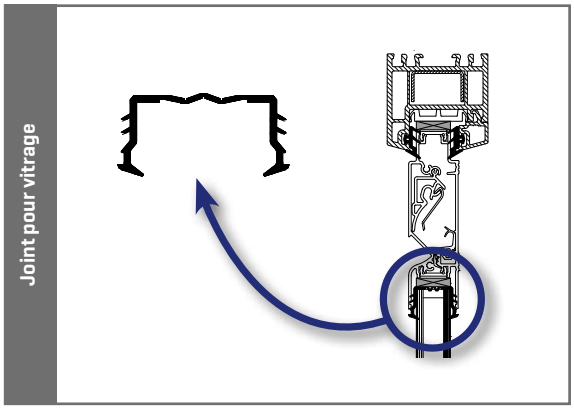

COMMANDES

- Commande manuelle : en ouvrant/fermant le clapet intérieur (ex. gamme Invisivent), par bouton (ex. THM90^{EVO}), par levier (ex. AR75). Le levier mesure en version standard 30mm, mais des leviers plus longs (40, 50, 60 et 70 mm) peuvent être commandés séparément.

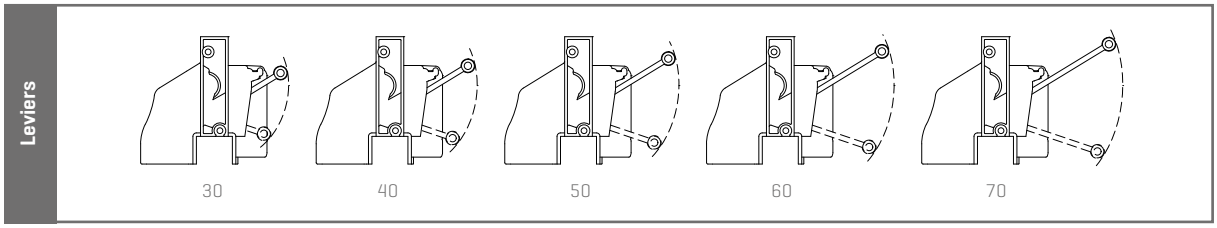

- Commande par cordelette : la longueur standard de la cordelette est 1000 mm, d'autres dimensions sont disponibles sur demande.
- Commande par tringle : la longueur standard de la tringle est 1000 mm, d'autres dimensions sont disponibles sur demande. La tringle peut être laquée dans toute couleur RAL. Une commande par tringle à accrocher, avec raccord et avec glissière est parfois possible (ex. THM90EVO).
- Commande motorisée : il est possible de commander le moteur au moyen d'un interrupteur "on-off" ou "0 – 10 V " (pour la domotique). La longueur standard du câble est de 3 m (à l'exception du THL100(V)).
- Toutes les options de commande ne sont pas possibles pour tous les aérateurs.

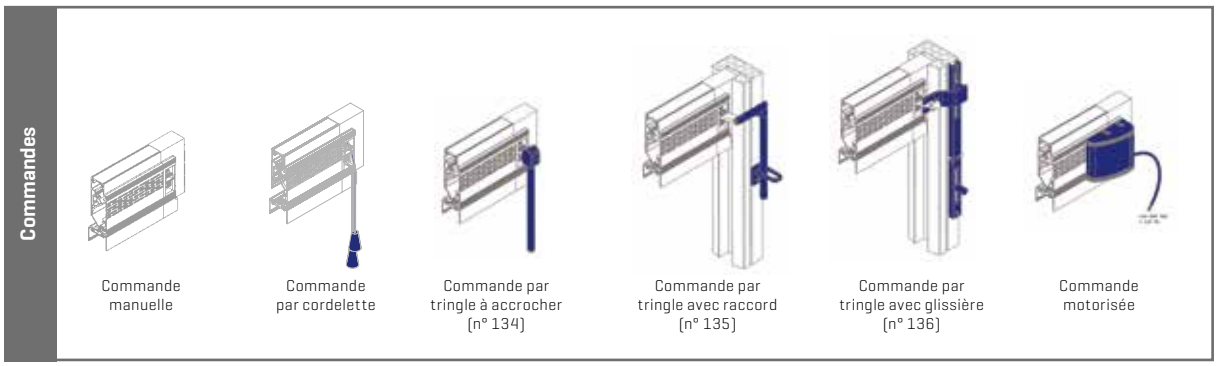

FINITION

- Matériau du profil intérieur et extérieur : aluminium extrudé AlMgSi 0.5 aluminium
- Finition du profil intérieur et extérieur : anodisé naturel ou bronze (E6/EV1, sauf l'Oxyvent, Endura Twist et la gamme Sonovent) ou thermolaquage dans toutes les couleurs RAL. Bicolore possible. Un traitement préalable est conseillé pour un montage dans un environnement agressif (conforme à Seaside Quality A) ou une préanodisation pour un envrionnement très agressif comme par exemple dans une région côtière, une zone industrielle,...
- Rupture thermique : PVC extrudé
- Matériau des embouts : polymère ASA type Luran S (inaltérable, résistant aux UV et aux conditions climatiques)
- Couleur des embouts :
  - Aérateurs à clapet pour montage sur châssis: toutes couleurs possibles sur demande, teints dans la masse ou laqués dans une couleur proche des profils en aluminium. Bicolore possible.
  - Autres aérateurs à clapet: blanc ou noir (et pour l'AR75 aussi 1013, 1015, 7016, 7021, 7030, 7035, 7039, 8019, 9001, 9007 dans la masse). Autres couleurs sur demande, laqués dans une couleur proche des profils en aluminium.
  - Aérateurs à coulisse: noir

ENTRETIEN

Presque tous les aérateurs de RENSON® possèdent un profil intérieur amovible qui rend le nettoyage de l'aérateur facile et rapide au moyen d'un chiffon humide ou d'un aspirateur. Il est conseillé de nettoyer l'aérateur au minimum une fois par an. Le profil extérieur en aluminium peut être nettoyé au moyen d'un chiffon humide et d'un produit de nettoyage non abrasif. Rincez suffisamment à l'eau claire.

EPILOGUE

PROFILS DE TRAVERSE

Il existe deux modèles de profils de traverse (hauteur 35 mm ou 62 mm). Les profils de traverse ont été étudiés pour être réalisés à partir de longueurs ou sur mesure. Ils peuvent être obtenus en alu naturel ou thermolaqués en couleurs RAL.

Pour le THM90EVO RENSON® a conçu des modèles spéciaux qui ne nécessitent pas de profils de traverse: le THM90PBEVO pour montage sous le vitrage et le THM90TREVO pour montage entre profils de traverse.

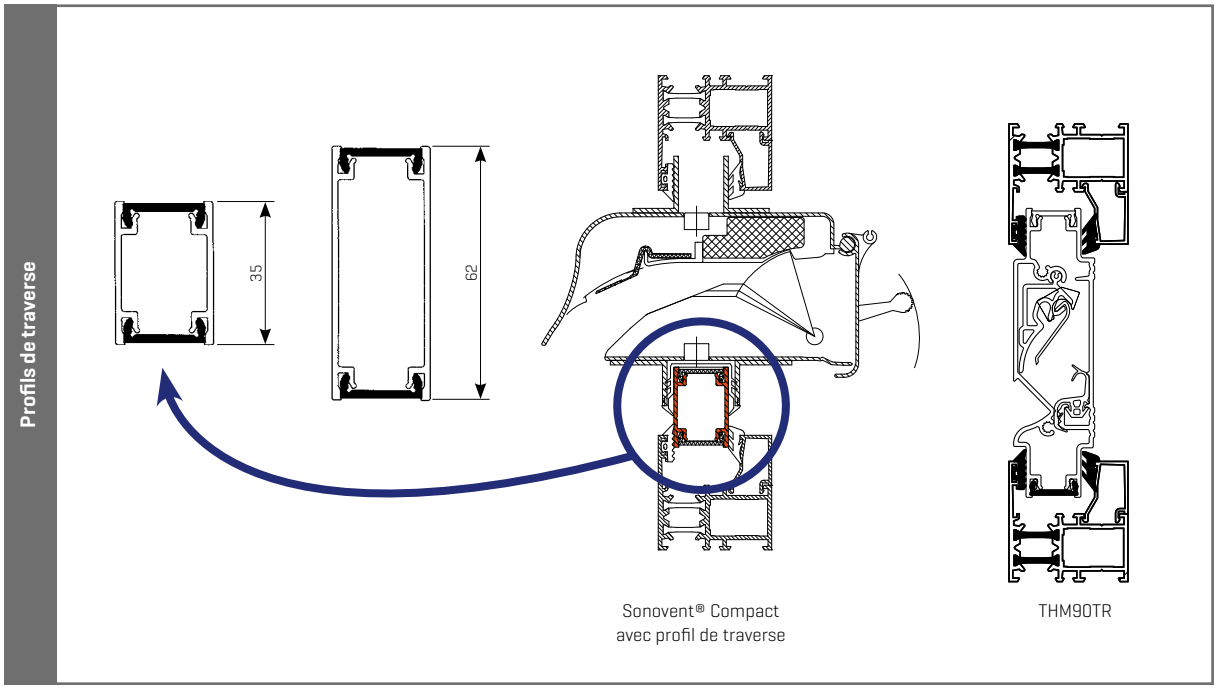

POLLUX®: FILTRE OPTIONNEL DES PARTICULES FINES ET DES POLLENS

Vous habitez dans un environnement soumis à une grande quantité de particules fines (comme la proximité d'une autoroute ou d'une zone industrielle), ou vous souffrez de rhume des foins (provoqué par les pollens) ? Le Pollux® placé dans votre aérateur Renson® combine la filtration des particules fines et des pollens à une amenée continue d'air frais.

Le Pollux peut être installé sur les aérateurs Renson® suivants:

- gamme Invisivent*EVO*
- AR60
- AR75
- Sonovent (Compact / I / D)

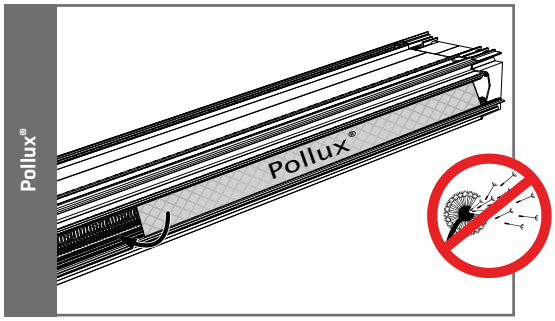

CARACTÉRISTIQUES TECHNIQUES

L'étanchéité à l'eau et à l'air sont testées selon la norme EN1027 et EN1026.
Les produits de RENSON® ont été fabriqués selon les normes ci-après, répondent à ces normes et/ou ont été testés suivant ces dernières, à savoir: EN ISO 140-10, EN ISO 717-1, EN 1026, EN 1027, EN 13141-1, EN 12020-2, EN AW 6063 T66, NBN D50-001, EN 10077-2, DIN 16491, prEN 1627, prEN 1628, prEN 1629 et prEN 1630

TECHNOLOGIE BREVETÉE

La plupart des produits de notre gamme standard sont caractérisés par des propriétés uniques qui sont protégées par des brevets, marques commerciales et droits internationaux des propriétés intellectuelles. Les copieurs et imitateurs seront poursuivis.

CLAUSE DE NON-RESPONSABILITÉ

Renson Ventilation NV se réserve le droit d'apporter des modifications techniques à ses produits. Les dessins techniques et les détails ne sont pas à l'échelle 1.1. Les couleurs, photos, dessins techniques et spécifications peuvent différer du produit réel. La version la plus récente de cette brochure peut être téléchargée sur www.renson.eu.

NOUS SOMMES A VOTRE SERVICE !

Notre siège principal – l'élégant bâtiment conçu par feu l'architecte Jo Crépain et depuis des années la carte de visite de notre entreprise a été transformé. L'espace au-dessous du bâtiment a été fermé par une imposante façade vitrée. Derrière cette façade se trouve notre tout nouveau 'Customer Centre' avec des salles de réception pour les clients, des salles de réunion et un auditoire où des groupes de plus de 250 personnes peuvent participer à des présentations. Pour des groupes plus petits, cet auditoire peut être divisé en 3 salles distinctes.

Le point d'orgue de ce projet est le tout nouveau showroom de 1250 m² dédié tant au professionnel qu'au client final. En plus d'être une salle d'exposition qui présente les différentes solutions innovantes et concepts de Renson, cet espace doit évoluer en un centre de connaissance, où les clients peuvent venir avec toutes leurs questions concernant la ventilation, la protection solaire, le nightcooling, l'acoustique, l'intérieur,...en bref tout ce qui est nécessaire au confort de la maison. Il est possible également de voir les solutions en pratique dans les maisons témoins des environs.

Pour davantage d'information concernant le réseau des ambassadeurs Renson®, consultez notre site internet.

RENSON® : VOTRE PARTENAIRE EN VENTILATION, PROTECTION SOLAIRE ET OUTDOOR

- **Creating healthy spaces**
  Riche d'une expérience qui remonte à 1909, nous développons des solutions globales économes en énergie qui visent à créer un climat intérieur sain et confortable. Notre bâtiment remarquable, qui est construit selon le Healthy Building Concept, est à l'image de la mission de notre entreprise.

- **No speed limit on innovation**
  Une équipe pluridisciplinaire de plus de 80 collaborateurs en R&D optimise continuellement nos produits existants et développe des concepts globaux innovants.

- **Strong in communication**
  Le contact avec le client est primordial. Un service externe propre de plus de 100 collaborateurs à travers le monde et un réseau international de distribution efficace sont à votre service sur le terrain pour vous conseiller. EXIT 5 à Waregem vous offre aussi la possibilité de découvrir nos produits et prévoit une formation continue de nos installateurs.

- **A reliable partner in business**
  Nos installations de production modernes et respectueuses de l'environnement d'une surface totale de 95.000 m² (comprenant entre autre une installation de thermolaquage automatique, une unité d'anodisation, injection de matière synthétique, de fabrication de matrices), nous permettent d'offrir à nos clients une qualité optimale et un service garanti.

Renson® se réserve le droit d'apporter des modifications techniques aux produits décrits. Renson® est conforme à la PEB. Vous pouvez télécharger les brochures les plus récentes sur www.renson.eu

Creating healthy spaces

RENSON® Headquarters
Maalbeekstraat 10, IZ 2 Vijverdam, B-8790 Waregem, Belgium
Tel. +32 (0)56 62 71 11
info@renson.eu
www.renson.eu

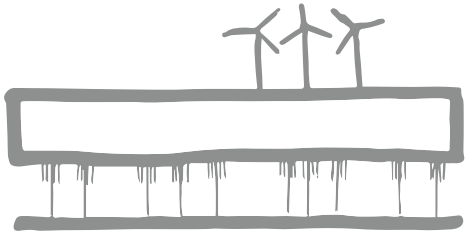

MIXTE
Papier issu de sources responsables
FSC® C008551

L2009904 0118 Belgique FR